GESSI

29651

Gültigkeitsdatum
≥ 11/2009



GPF2965110000G000

SOAP DISPENSER

Spülmitteldispenser.

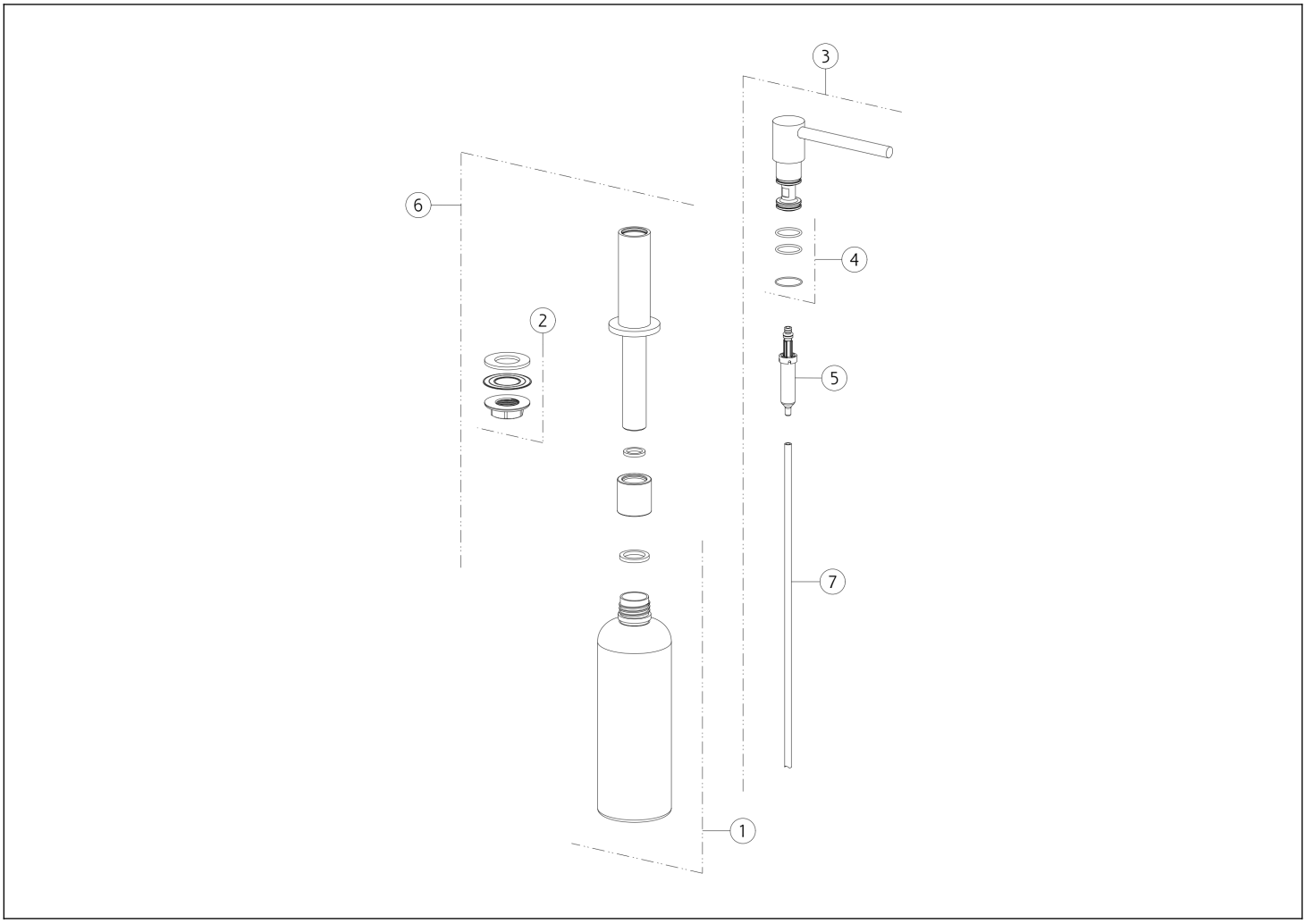

N°	Code	Beschreibung
1	SP03959	GLAS
2	SP03957	BEFESTIGUNGSSATZ
3	SP03954	GRIFF
4	SP03955	DICHTUNG

N°	Code	Beschreibung
5	SP00040	SPENDER-PUMPE
6	SP04038	SCHENKEL
7	SP04035	ROHR

 Die vorliegende Zeichnung darf ohne schriftliche Genehmigung der GESSI S.p.A. nicht veröffentlicht oder vervielfältigt werden. Copyright GESSI S.p.A.