GESSI

29651

data di validità
≥ 11/2009



GPF2965110000G000

SOAP DISPENSER

Dispenser sapone da banco con carica dall'alto.

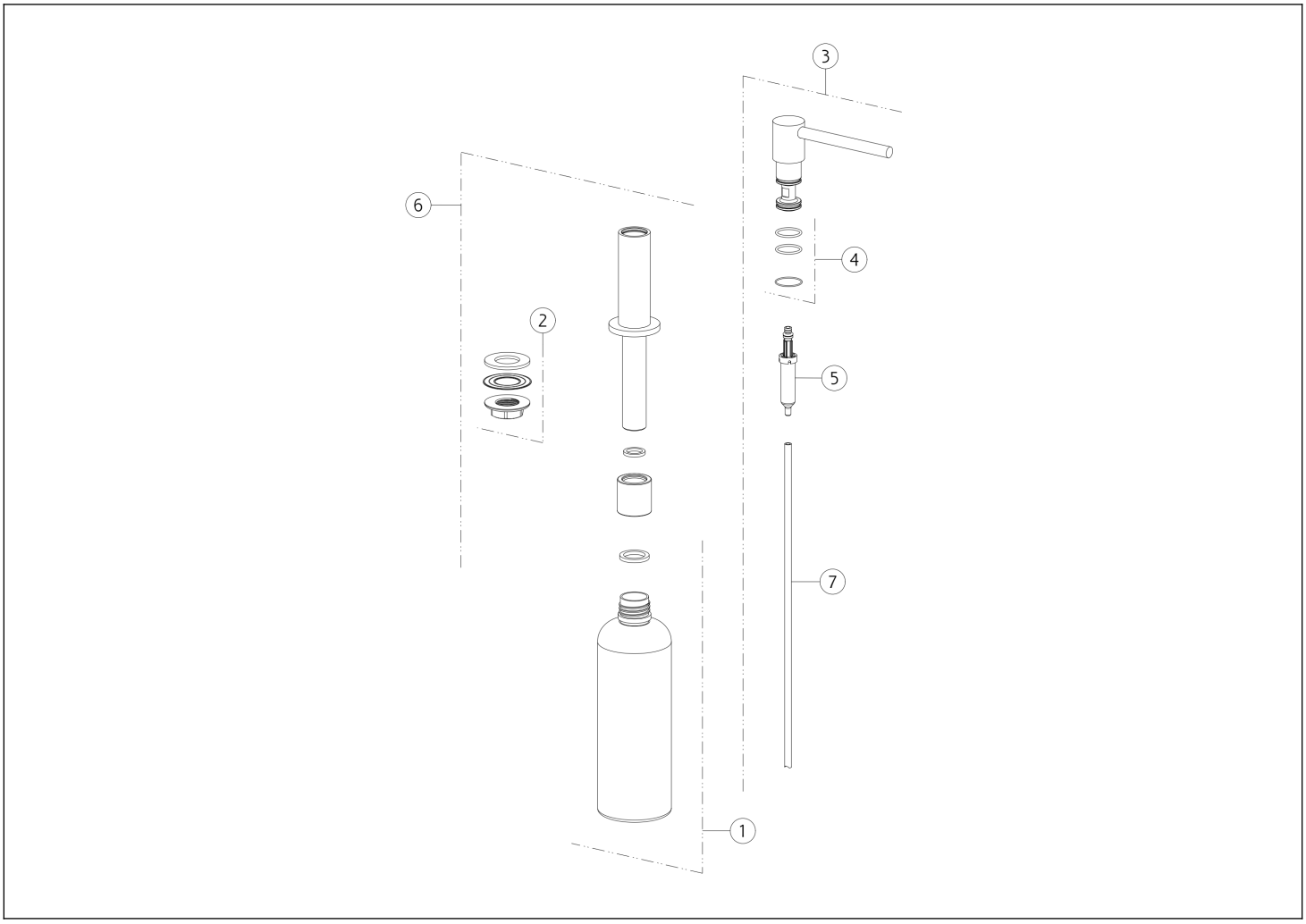

N°	Codice	Descrizione
1	SP03959	BICCHIERE
2	SP03957	SET DI FISSAGGIO
3	SP03954	MANIGLIA
4	SP03955	GUARNIZIONE

N°	Codice	Descrizione
5	SP00040	POMPETTA DISPENSER
6	SP04038	GAMBO
7	SP04035	TUBETTO

Gessi S.p.A. Parco Gessi, 13037 Serravalle Sesia (Vercelli) Italia Tel.+39 0163 454111 Fax.+39 0163 453150 - www.gessi.com - gessi@gessi.it Il presente disegno a termine di legge non puo' essere reso pubblico o riprodotto senza l'autorizzazione scritta della GESSI S.p.A. copyright GESSI S.p.A.