GESSI

33053

GPF3305320000G000

ACCIAIO

Gültigkeitsdatum
≥ 05/2017



Antikalk-Kopfbrause 620x195mm. Funktion: Regen und Wasserschwall. 1/2 Anschluss. Wandmontage. Bei 3 bar Druck ca. 18 l/min.

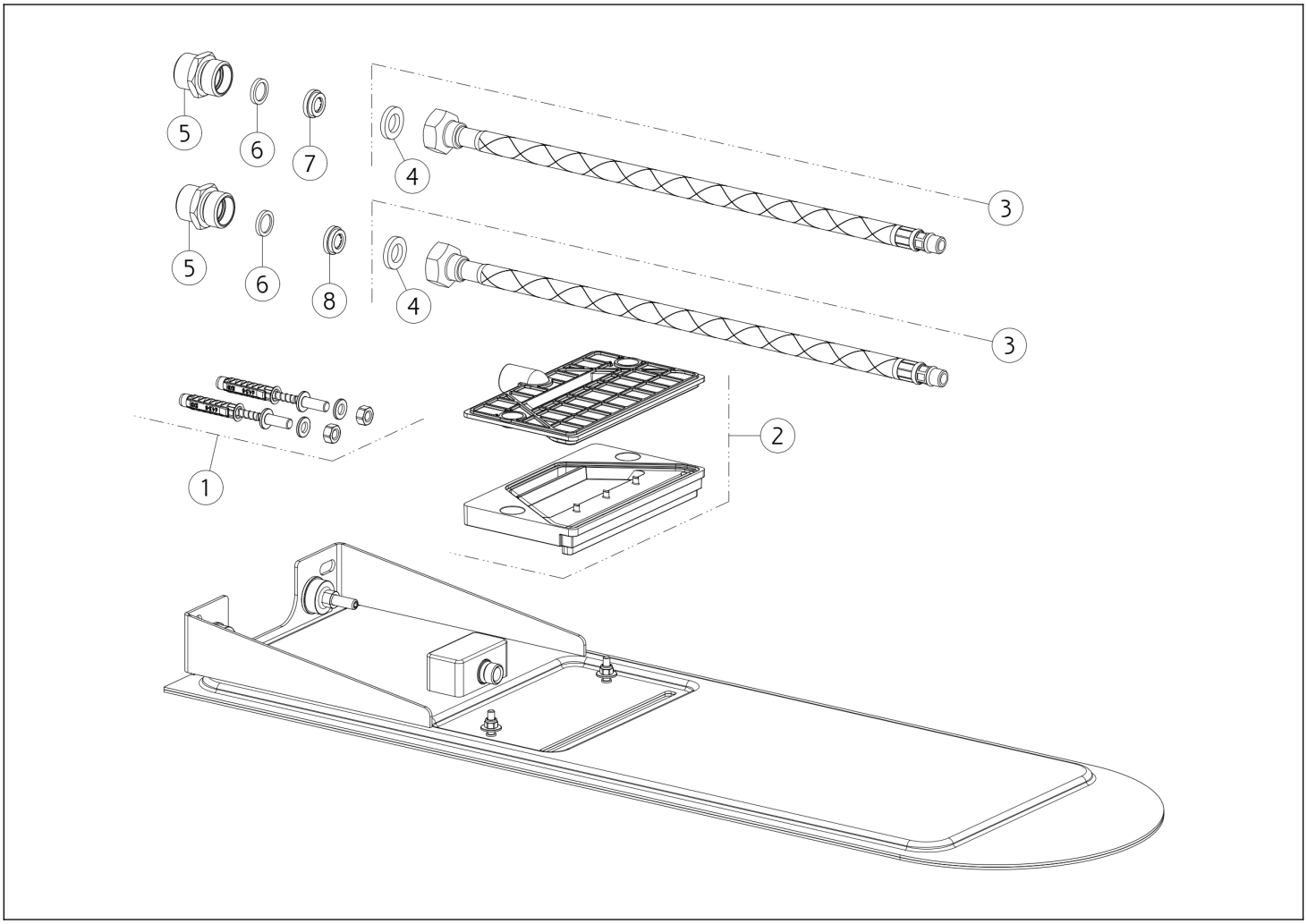

N°	Code	Beschreibung
1	SP01034	BEFESTIGUNGSSATZ
2	SP01035	KASKADE
3	SP01024	SCHLAUCH
4	SP00341	DICHTUNG

N°	Code	Beschreibung
5	SP01033	BRUSTWARZE
6	SP00249	DICHTUNG
7	SP02191	STRÖMUNGS-REGULATOR
8	SP00241	STRÖMUNGS-REGULATOR

Gessi S.p.A. Parco Gessi, 13037 Serravalle Sesia (Vercelli) Italien Tel. +39 0163 454111 Fax. +39 0163 453150 - www.gessi.com - gessi@gessi.it Die vorliegende Zeichnung darf ohne schriftliche Genehmigung der GESSI S.p.A. nicht veröffentlicht oder vervielfältigt werden. Copyright GESSI S.p.A.