GESSI

33061

GPF3306120000G000

ACCIAIO

fecha de validez
≥ 05/2017



Rociador de ducha de pared QUADRO 200

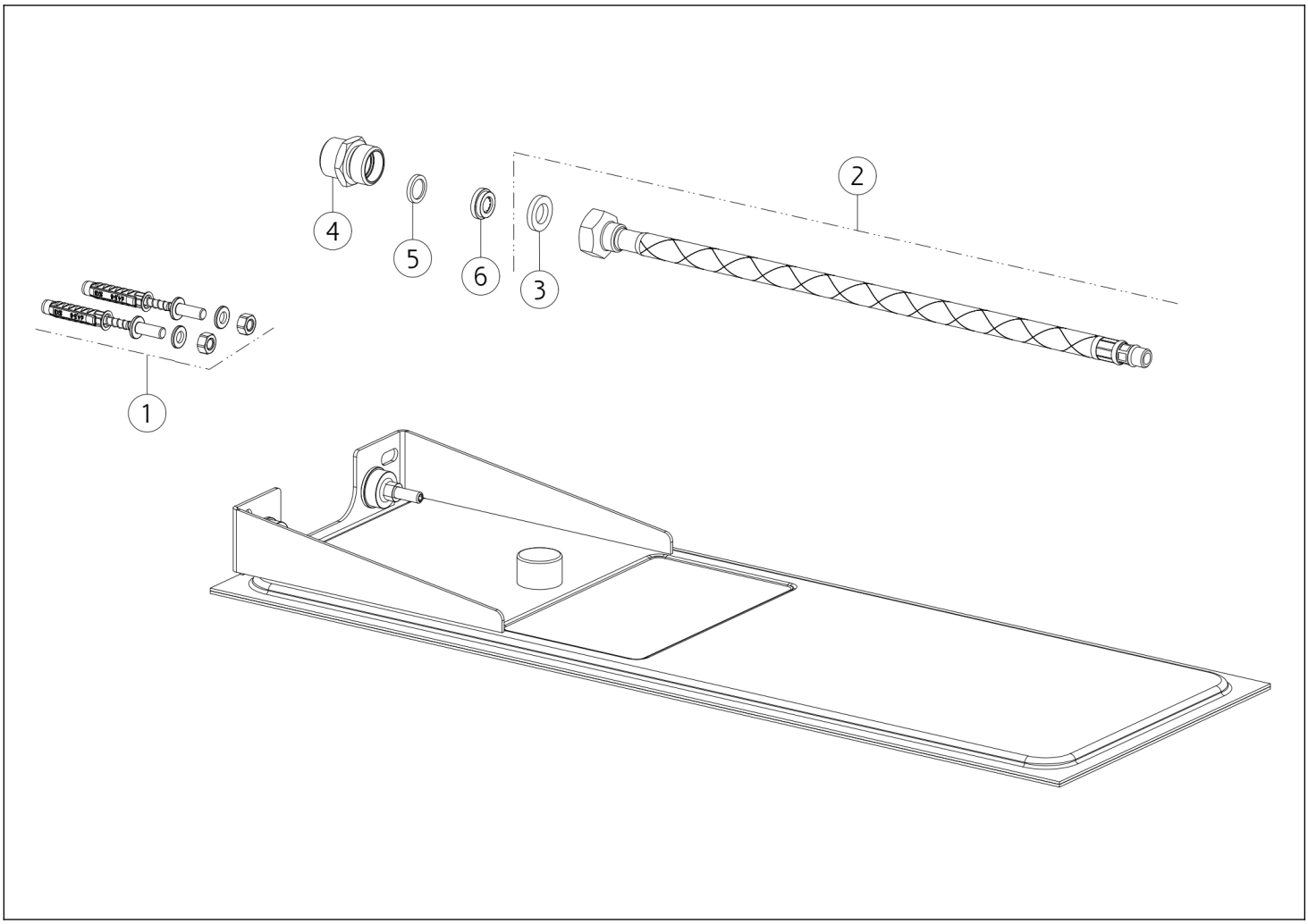

N°	Código	Descripción
1	SP01034	SET DE FIJACIÓN
2	SP01024	MANGUERA
3	SP00341	JUNTA

N°	Código	Descripción
4	SP01033	PEZÓN
5	SP00249	JUNTA
6	SP02191	REGULADOR DE FLUJO

Gessi S.p.A. Parco Gessi, 13037 Serravalle Sesia (Vercelli) Italia Tel. +39 0163 454111 Fax. +39 0163 453150 - www.gessi.com - gessi@gessi.it El presente diseño, de conformidad con la legislación vigente, no puede hacerse público ni reproducirse sin la autorización por escrito de GESSI S.p.A. Copyright GESSI S.p.A.