GESSI

33061

GPF33061200000G000

ACCIAIO

data di validità
≥ 05/2017



Soffione Doccia a parete QUADRO 200

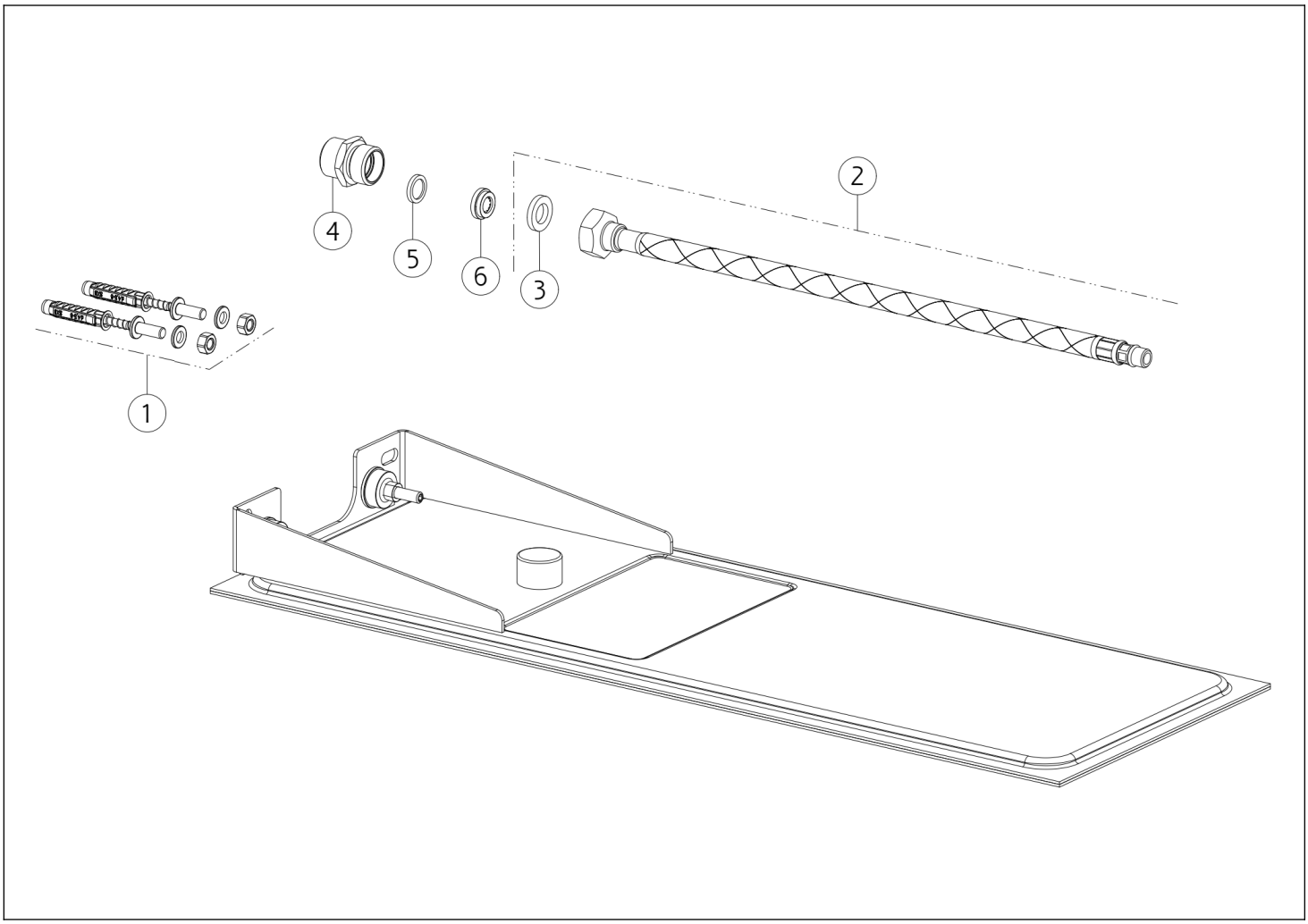

N°	Codice	Descrizione
1	SP01034	SET DI FISSAGGIO
2	SP01024	FLESSIBILE
3	SP00341	GUARNIZIONE

N°	Codice	Descrizione
4	SP01033	RACCORDO
5	SP00249	GUARNIZIONE
6	SP02191	VALVOLA LIMITATRICE DI PORTATA

Gessi S.p.A. Parco Gessi, 13037 Serravalle Sesia (Vercelli) Italia Tel.+39 0163 454111 Fax.+39 0163 453150 - www.gessi.com - gessi@gessi.it Il presente disegno a termine di legge non puo' essere reso pubblico o riprodotto senza l'autorizzazione scritta della GESSI S.p.A. copyright GESSI S.p.A.