GESSI

33071

GPF3307130000G000

ACCIAIO

date de validité
≥ 05/2017



Pomme de douche murale TONDO 300.

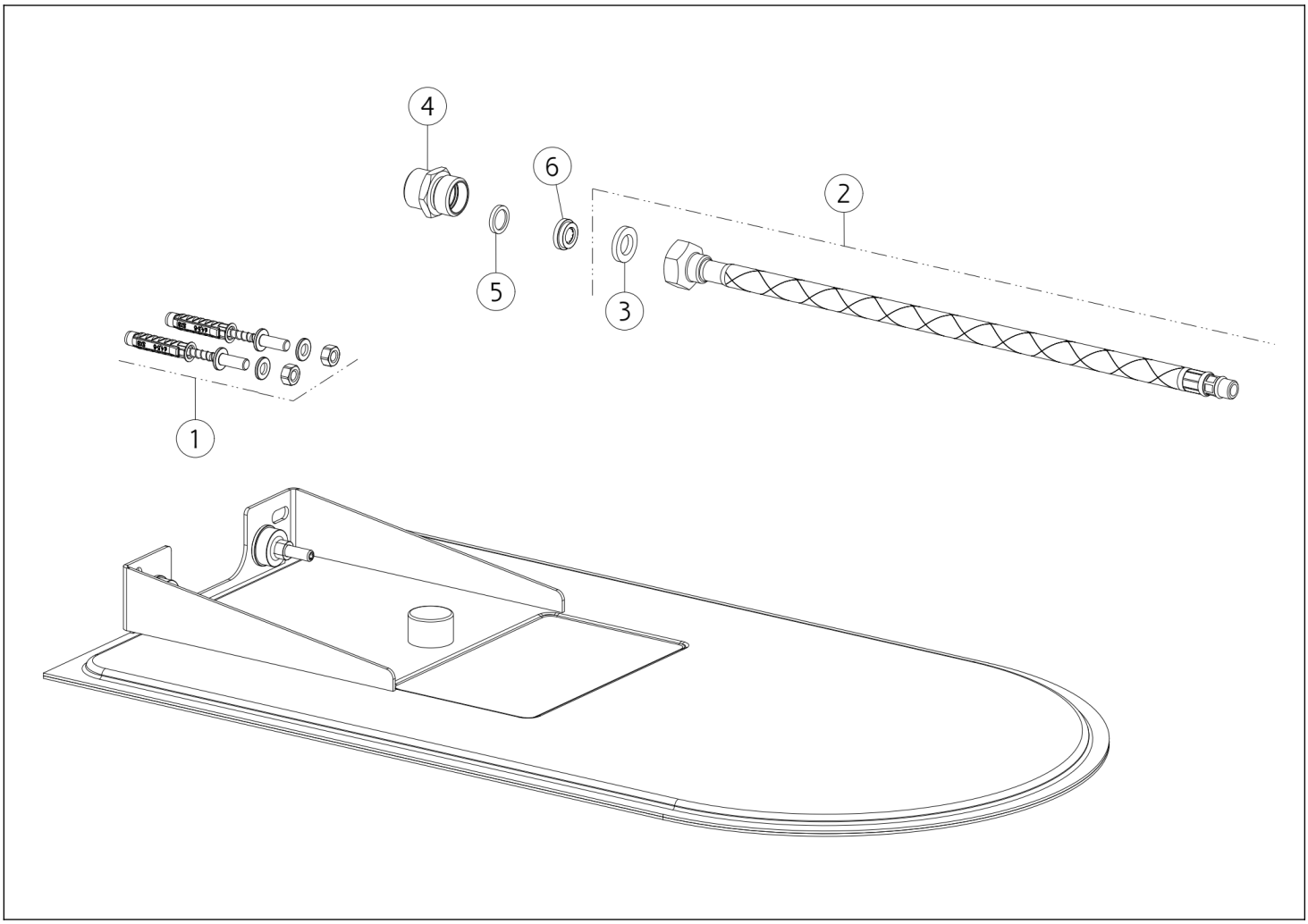

N°	Code	Description
1	SP01034	KIT DE FIXATION
2	SP01024	TUYAU
3	SP00341	JOINT

N°	Code	Description
4	SP01033	MAMELON
5	SP00249	JOINT
6	SP02191	RÉGULATEUR DE DÉBIT

Gessi S.p.A. Parco Gessi, 13037 Serravalle Sesia (Vercelli) Italie Tél. +39 0163 454111 Fax. +39 0163 453150 - www.gessi.com - gessi@gessi.it Conformément à la loi, le présent dessin ne peut être rendu public ni reproduit sans l'autorisation écrite de GESSI S.p.A. Copyright GESSI S.p.A.