GESSI

33601

GPF33601000000G000

GOCCIA

fecha de validez
≥ 06/2016



Mezclador de lavabo, caño corto, flexibles de acoplamiento, sin desagüe

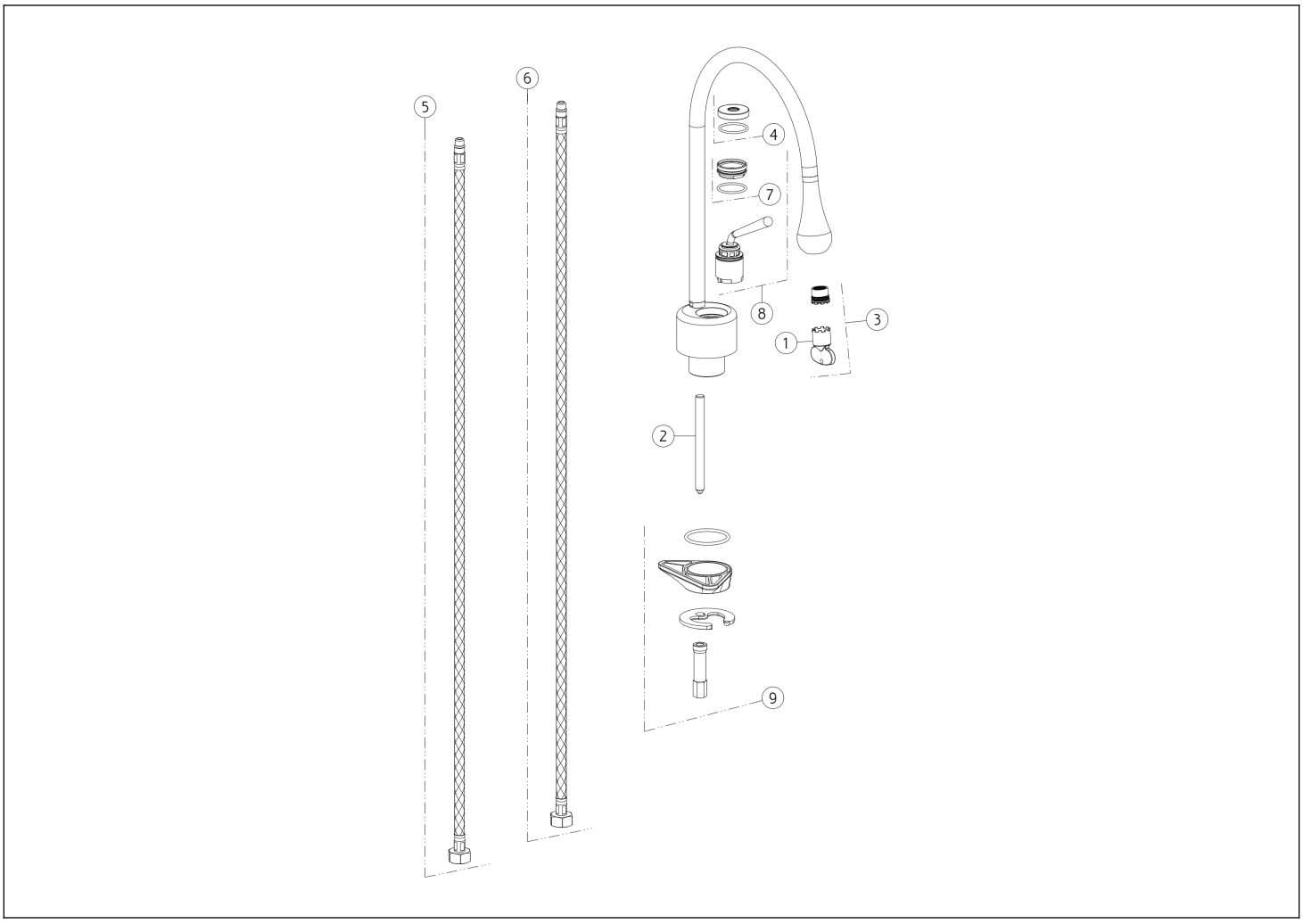

N°	Código	Descripción
1	SP00504	HERRAMIENTA ESPECIAL
2	SP00067	TIRANTE
3	SP02670	AIREADOR
4	SP03566	TUERCA ANULAR DE ACABADO
5	SP01287	MANGUERA DE SUMINISTRO ROJA

N°	Código	Descripción
6	SP01286	MANGUERA DE SUMINISTRO BLU
7	SP01278	TUERCA ANULAR DE FIJACIÓN
8	SP02255	CARTUCHO
9	SP01155	SET DE FIJACIÓN

Gessi S.p.A. Parco Gessi, 13037 Serravalle Sesia (Vercelli) Italia Tel. +39 0163 454111 Fax. +39 0163 453150 - www.gessi.com - gessi@gessi.it El presente diseño, de conformidad con la legislación vigente, no puede hacerse público ni reproducirse sin la autorización por escrito de GESSI S.p.A. Copyright GESSI S.p.A.