GESSI

33602

GPF33602000000G000

GOCCIA

Gültigkeitsdatum
≥ 01/2010



Waschtisch-Einhebelmischer mit 360 Auslauf Radius 125mm, ohne Ablaufgarnitur. 3/8 Anschluss. Tischmontage. Ausladung 244mm.

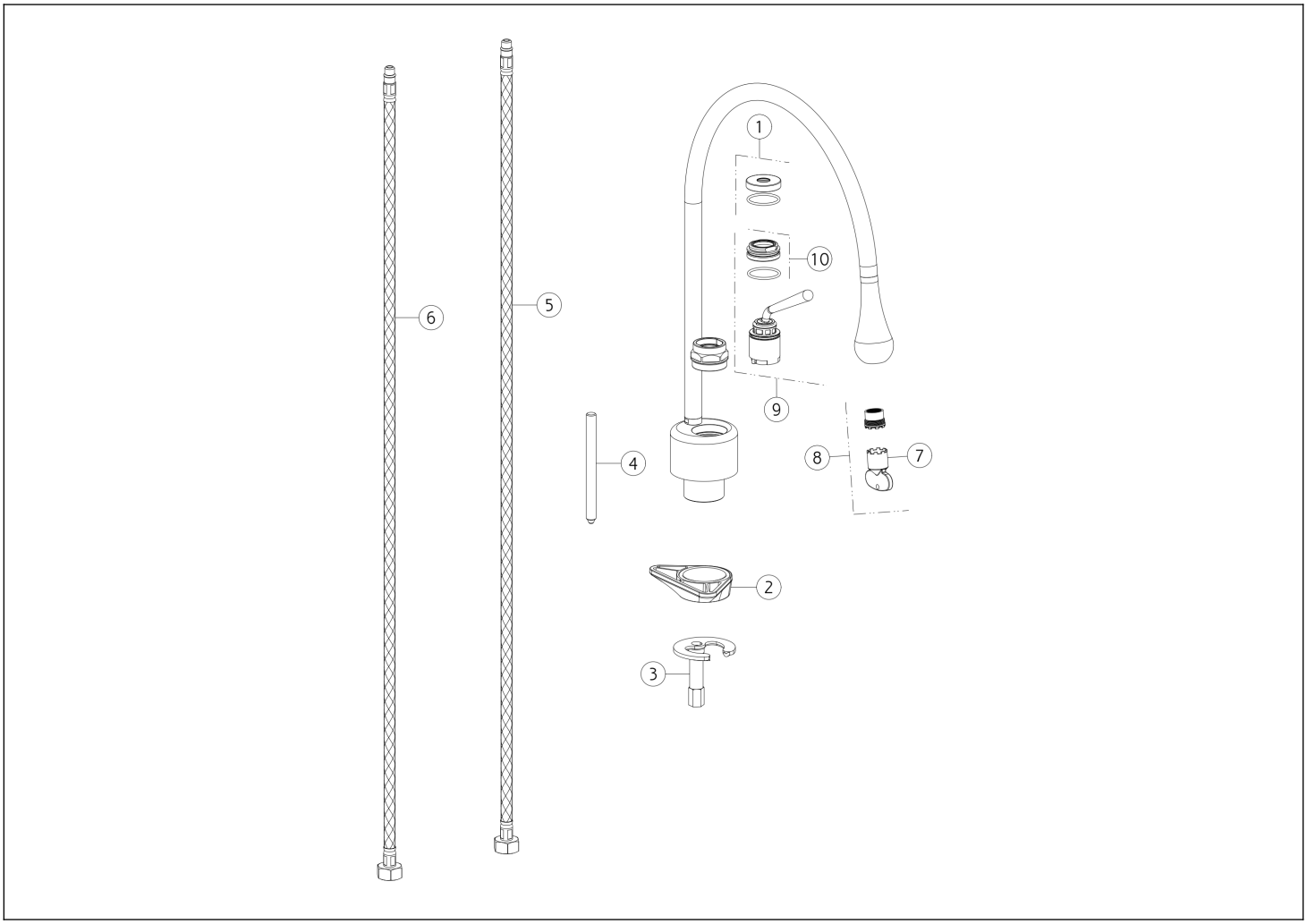

N°	Code	Beschreibung
1	SP01278	KARTUSCHENMUTTER
2	SP00329	MONTAGEDREIECK
3	SP00174	BEFESTIGUNGSSET
4	SP00067	GEWINDESTANGE
5	SP01286	FLEX-SCHLAUCH BLAU

N°	Code	Beschreibung
6	SP01287	FLEX-SCHLAUCH ROT
7	SP00504	SCHÜSSEL
8	SP02670	LUFTSPRUDLER
9	SP02255	KARTUSCHE
10	SP03566	KARTUSCHENMUTTER-ABDECKUNG

Gessi S.p.A. Parco Gessi, 13037 Serravalle Sesia (Vercelli) Italien Tel. +39 0163 454111 Fax. +39 0163 453150 - www.gessi.com - gessi@gessi.it Die vorliegende Zeichnung darf ohne schriftliche Genehmigung der GESSI S.p.A. nicht veröffentlicht oder vervielfältigt werden. Copyright GESSI S.p.A.