GESSI

33603

GPF33603000000G000

GOCCIA

Gültigkeitsdatum
≥ 01/2010



Waschtisch-Einhebelmischer mit 360 Auslauf Radius 197mm, ohne Ablaufgarnitur. 3/8 Anschluss. Tischmontage. Ausladung 387mm.

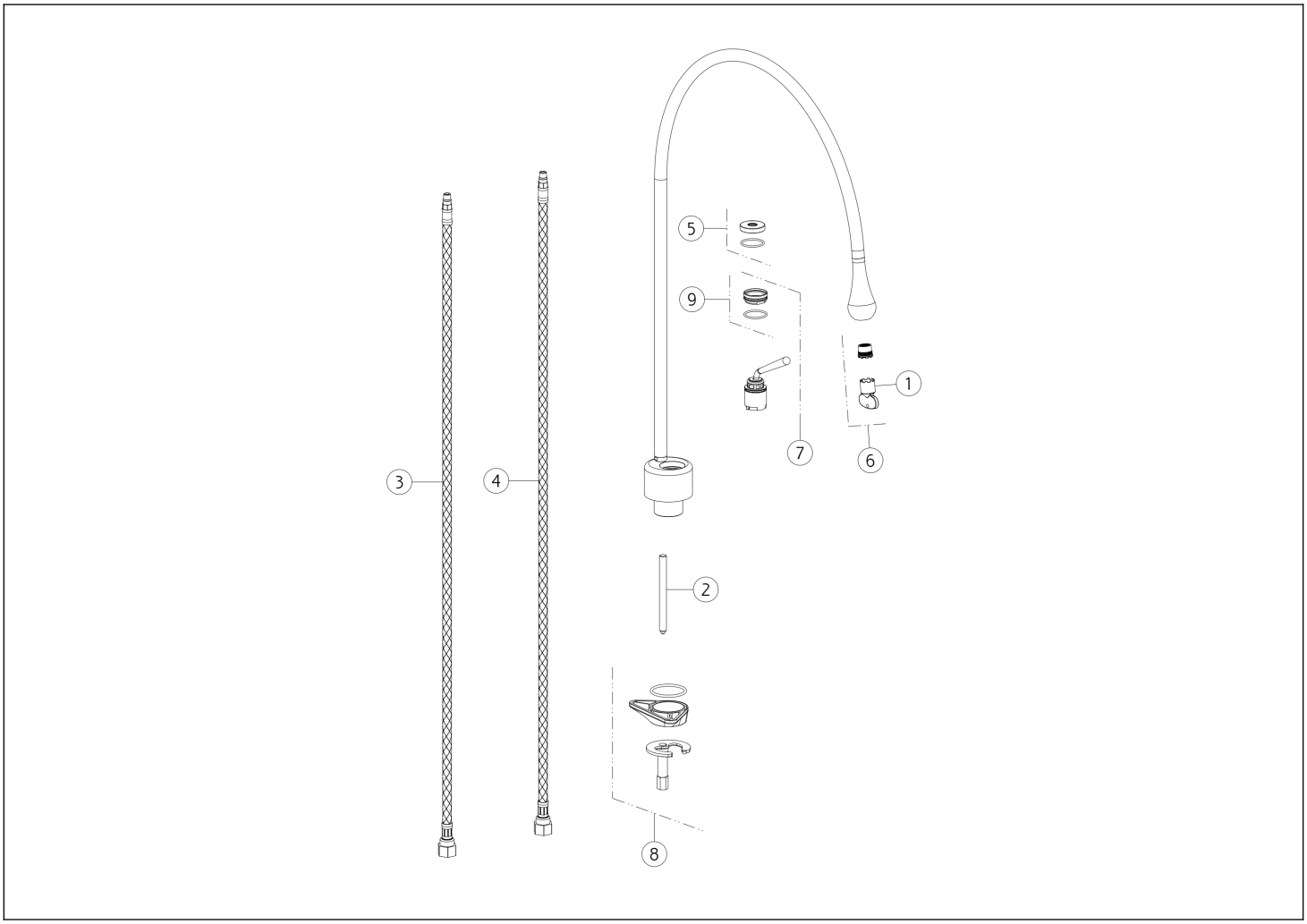

N°	Code	Beschreibung
1	SP00504	SPEZIALWERKZEUG
2	SP00067	TIE-RUTE
3	SP01287	ROTER ZULAUFSCHLAUCH
4	SP01286	BLU ZULAUFSCHLAUCH
5	SP03566	FERTIGSTELLUNG RINGMUTTER

N°	Code	Beschreibung
6	SP02670	BELÜFTER
7	SP02255	PATRONE
8	SP01155	BEFESTIGUNGSSATZ
9	SP01278	BEFESTIGUNGSRINGMUTTER

Gessi S.p.A. Parco Gessi, 13037 Serravalle Sesia (Vercelli) Italien Tel. +39 0163 454111 Fax. +39 0163 453150 - www.gessi.com - gessi@gessi.it Die vorliegende Zeichnung darf ohne schriftliche Genehmigung der GESSI S.p.A. nicht veröffentlicht oder vervielfältigt werden. Copyright GESSI S.p.A.