GESSI

33603

GPF33603000000G000

GOCCIA

fecha de validez
≥ 01/2010



Mezclador de lavabo, caño largo, flexibles de acoplamiento, sin desagüe

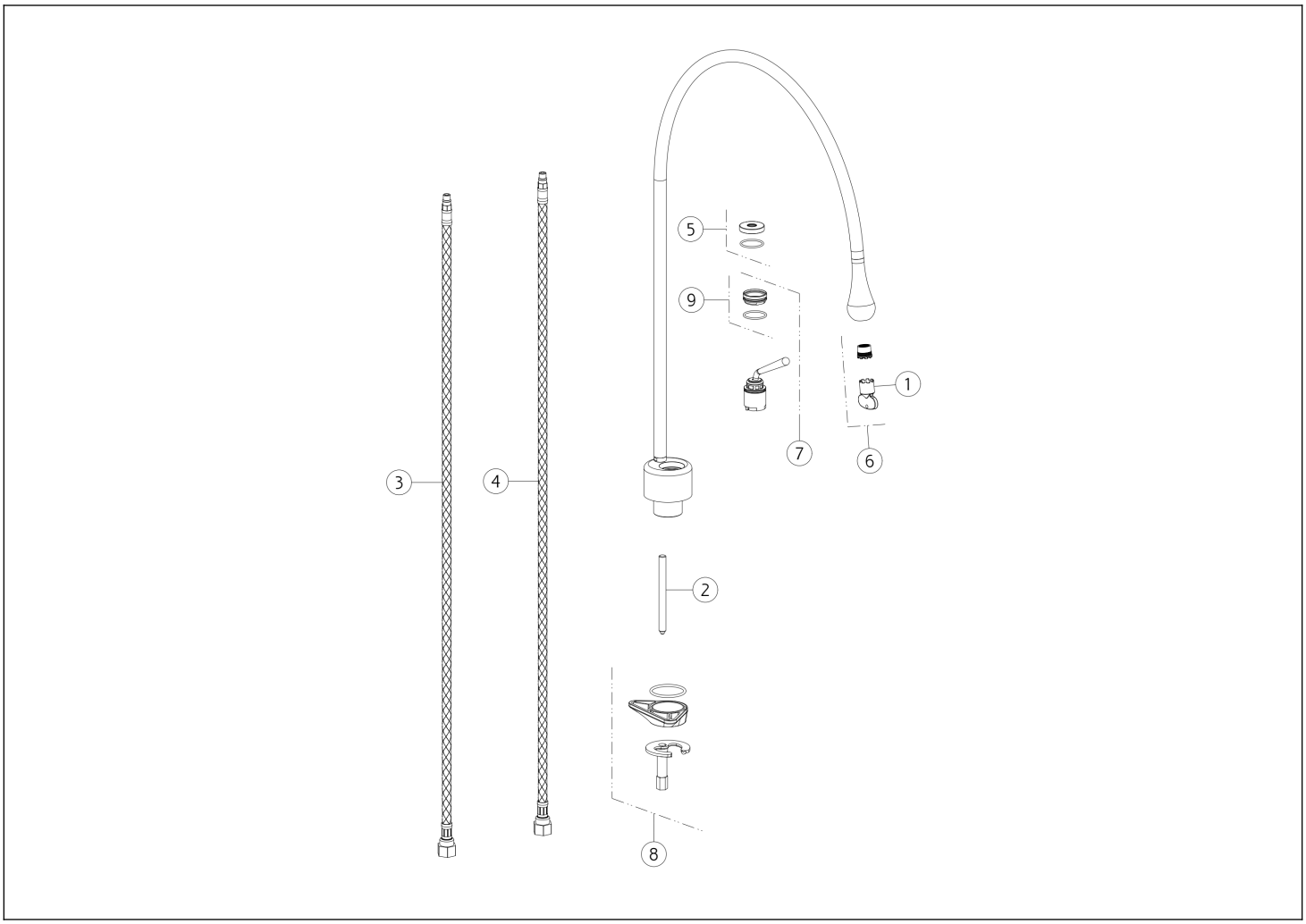

N°	Código	Descripción
1	SP00504	HERRAMIENTA ESPECIAL
2	SP00067	TIRANTE
3	SP01287	MANGUERA DE SUMINISTRO ROJA
4	SP01286	MANGUERA DE SUMINISTRO BLU
5	SP03566	TUERCA ANULAR DE ACABADO

N°	Código	Descripción
6	SP02670	AIREADOR
7	SP02255	CARTUCHO
8	SP01155	SET DE FIJACIÓN
9	SP01278	TUERCA ANULAR DE FIJACIÓN

 El presente diseño, de conformidad con la legislación vigente, no puede hacerse público ni reproducirse sin la autorización por escrito de GESSI S.p.A. Copyright GESSI S.p.A.