GESSI

33603

GPF33603000000G000

GOCCIA

date de validité
≥ 01/2010



Mitigeur lavabo avec bec long sans vidage avec flexibles de raccordement.

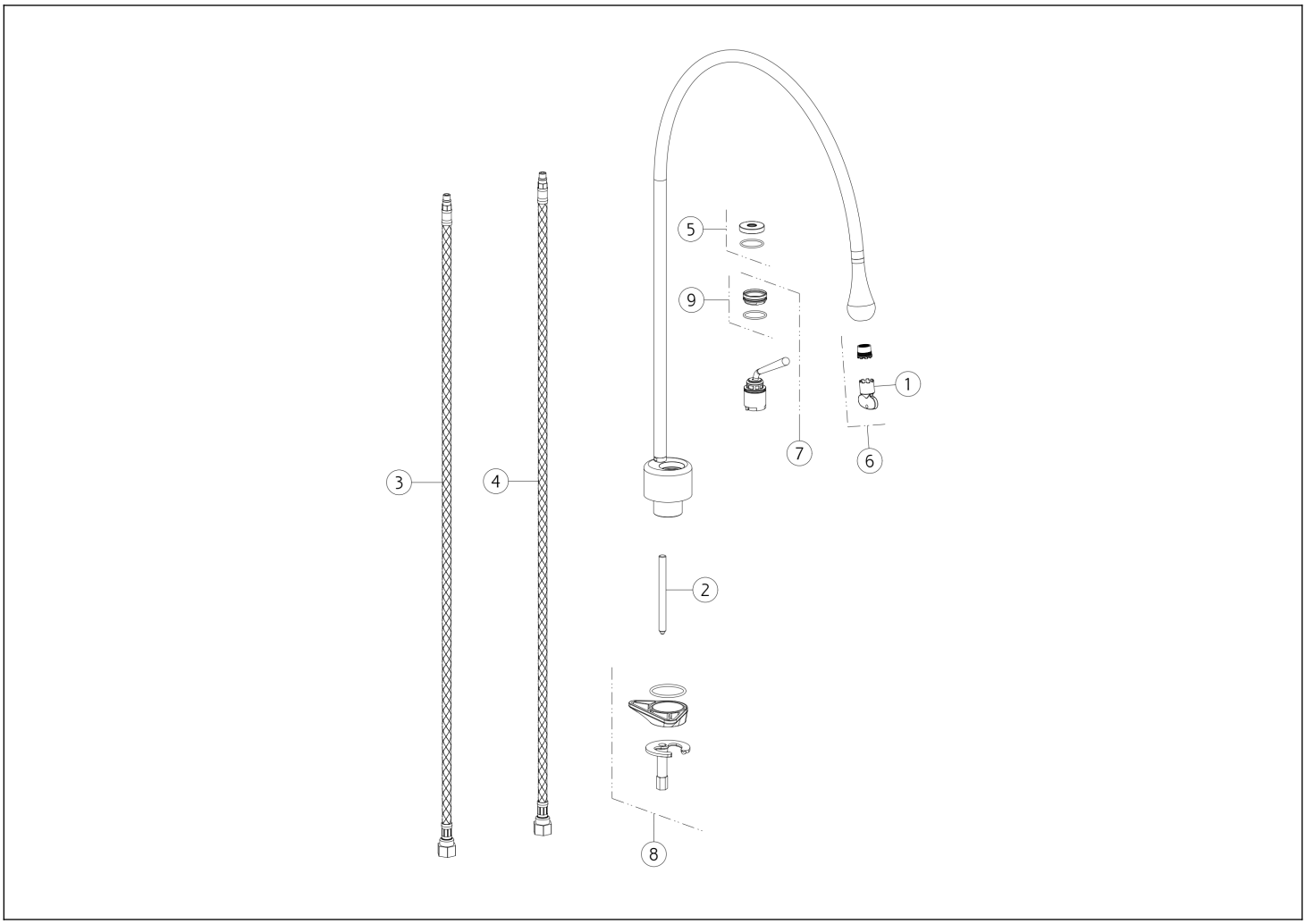

N°	Code	Description
1	SP00504	OUTIL SPÉCIAL
2	SP00067	TIRANT
3	SP01287	TUYAU D'ALIMENTATION ROUGE
4	SP01286	TUYAU D'ALIMENTATION BLU
5	SP03566	BAGUE DE FINITION

N°	Code	Description
6	SP02670	AÉRATEUR
7	SP02255	CARTOUCHE
8	SP01155	KIT DE FIXATION
9	SP01278	BAGUE DE FIXATION

Gessi S.p.A. Parco Gessi, 13037 Serravalle Sesia (Vercelli) Italie Tél. +39 0163 454111 Fax. +39 0163 453150 - www.gessi.com - gessi@gessi.it Conformément à la loi, le présent dessin ne peut être rendu public ni reproduit sans l'autorisation écrite de GESSI S.p.A. Copyright GESSI S.p.A.