GESSI

33607

GPF33607000000G000

GOCCIA

date de validité
≥ 10/2009



Mitigeur bidet sans vidage avec flexibles de raccordement.

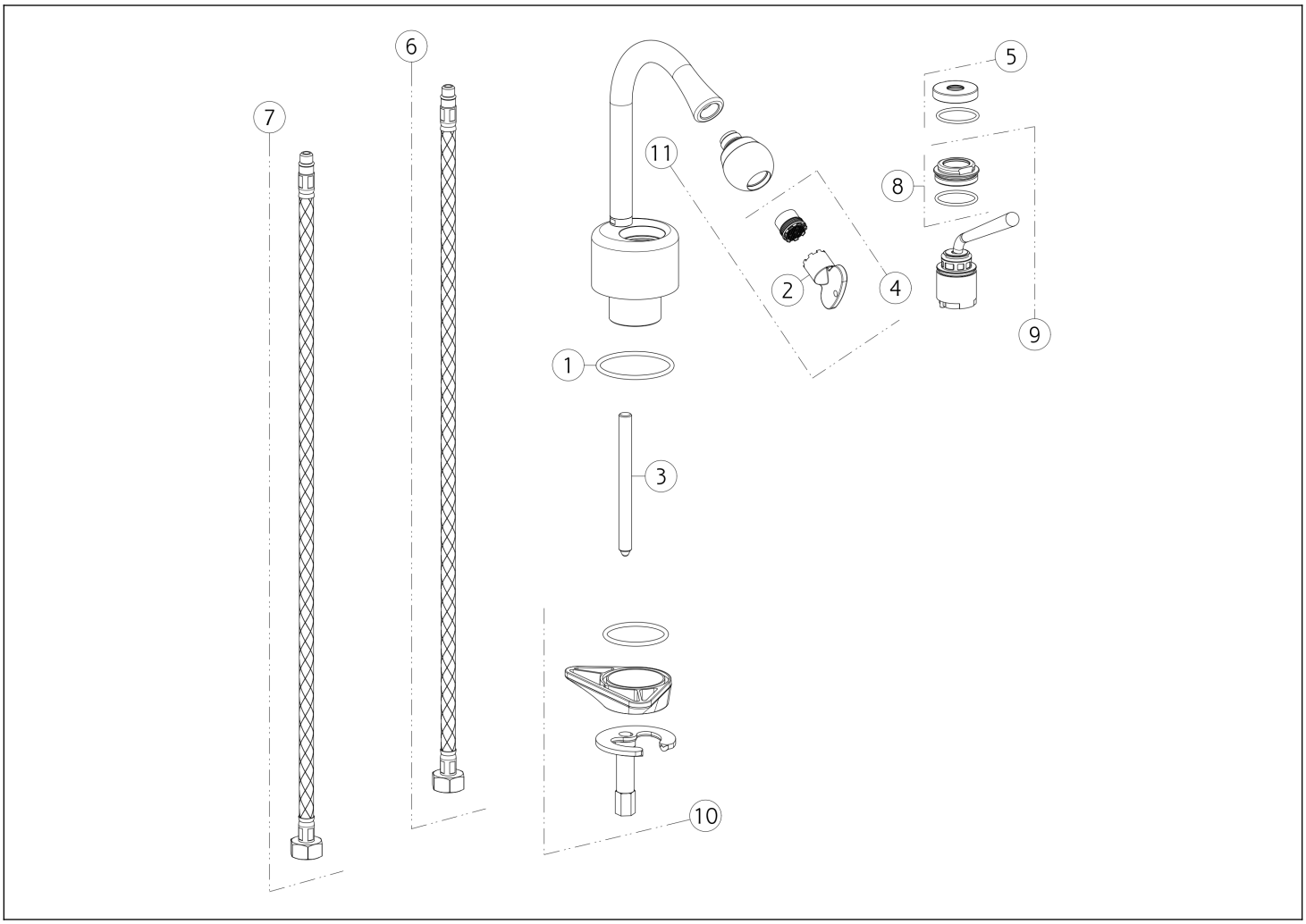

N°	Code	Description
1	SP03694	JOINT
2	SP00504	CLÉ
3	SP00067	TIRANT
4	SP02670	MOUSSEUR
5	SP03566	CACHE-ÉCROU
6	SP01284	FLEXIBLE D'ALIMENTATION BLEU

N°	Code	Description
7	SP01285	FLEXIBLE D'ALIMENTATION ROUGE
8	SP01278	ÉCROU DE SERRAGE DE CARTOUCHE
9	SP02255	CARTOUCHE
10	SP01155	KIT DE FIXATION
11	SP03693	ARTICULATION

Gessi S.p.A. Parco Gessi, 13037 Serravalle Sesia (Vercelli) Italie Tél. +39 0163 454111 Fax. +39 0163 453150 - www.gessi.com - gessi@gessi.it Conformément à la loi, le présent dessin ne peut être rendu public ni reproduit sans l'autorisation écrite de GESSI S.p.A. Copyright GESSI S.p.A.