GESSI

33630

GPF3363000000G000

GOCCIA

Gültigkeitsdatum
≥ 01/2024



Fertigmontageset für freistehenden Waschtischmischer mit Auslauf 360 schwenkbar, ohne Ablaufgarnitur. Ausladung 387mm.

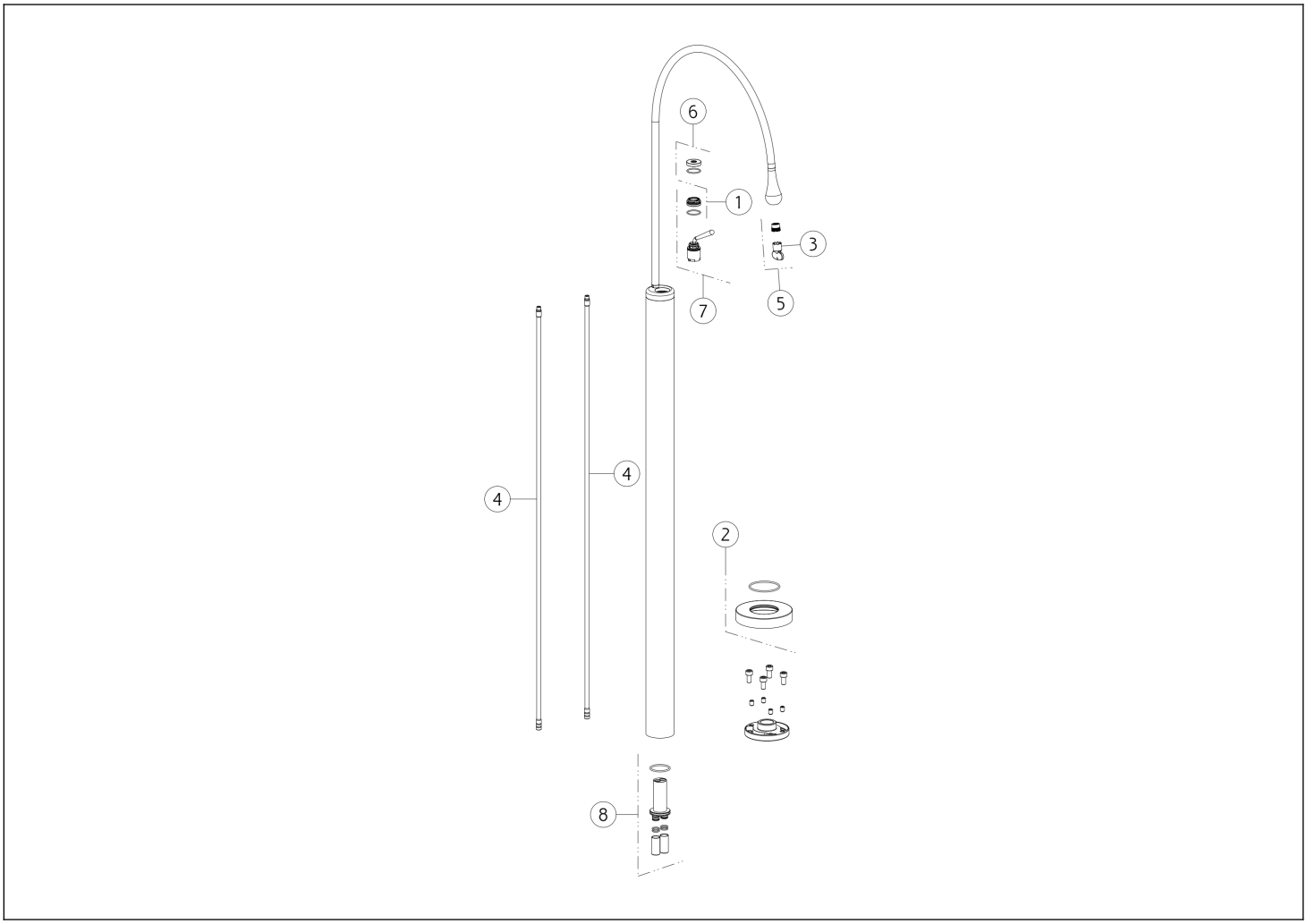

N°	Code	Beschreibung
1	SP01278	KARTUSCHENMUTTER
2	SP05171	ROSETTE
3	SP00504	SCHÜSSEL
4	SP00911	HZ-ROHR

N°	Code	Beschreibung
5	SP01608	LUFTSPRUDLER
6	SP03566	KARTUSCHENMUTTER-ABDECKUNG
7	SP02255	KARTUSCHE
8	SP04537	ANSCHLUSSNIPPEL

Gessi S.p.A. Parco Gessi, 13037 Serravalle Sesia (Vercelli) Italien Tel. +39 0163 454111 Fax. +39 0163 453150 - www.gessi.com - gessi@gessi.it Die vorliegende Zeichnung darf ohne schriftliche Genehmigung der GESSI S.p.A. nicht veröffentlicht oder vervielfältigt werden. Copyright GESSI S.p.A.