GESSI

33642

GPF33642000000G000

GOCCIA

date de validité
≥ 10/2009



Barre de douche complète avec douchette anticalcaire, flexibles 1,50 m et sortie murale coudée.

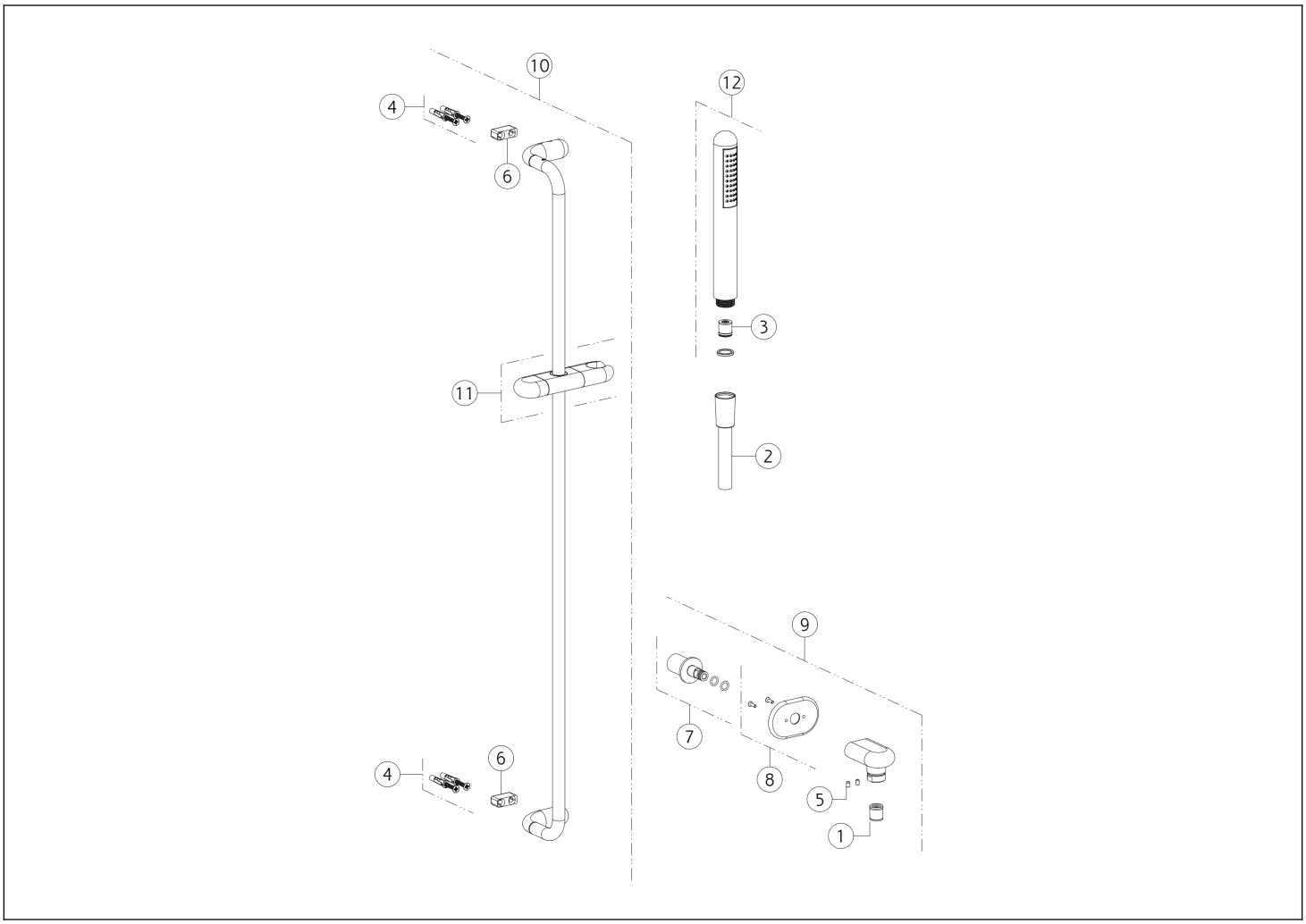

N°	Code	Description
1	SP00014	CLAPET ANTI-RETOUR
2	PF01637	TUYAU
3	SP01634	RÉGULATEUR DE DÉBIT
4	SP00031	KIT DE FIXATION
5	SP02093	VIS
6	SP00822	SUPPORT MURAL

N°	Code	Description
7	SP04287	MAMELON
8	SP04288	COUVRIR
9	PF33769	RACCORDEMENT SORTIE D'EAU
10	PF33644	RAIL COULISSANT
11	SP04283	SUPPORT COULISSANT
12	PF33754	DOUCHETTE

Gessi S.p.A. Parco Gessi, 13037 Serravalle Sesia (Vercelli) Italie Tél. +39 0163 454111 Fax. +39 0163 453150 - www.gessi.com - gessi@gessi.it Conformément à la loi, le présent dessin ne peut être rendu public ni reproduit sans l'autorisation écrite de GESSI S.p.A. Copyright GESSI S.p.A.