GESSI

33686

GPF3368600000G000

GOCCIA

date de validité
≥ 07/2015



Partie apparente pour mitigeur lavabo mural avec bec long sans vidage.

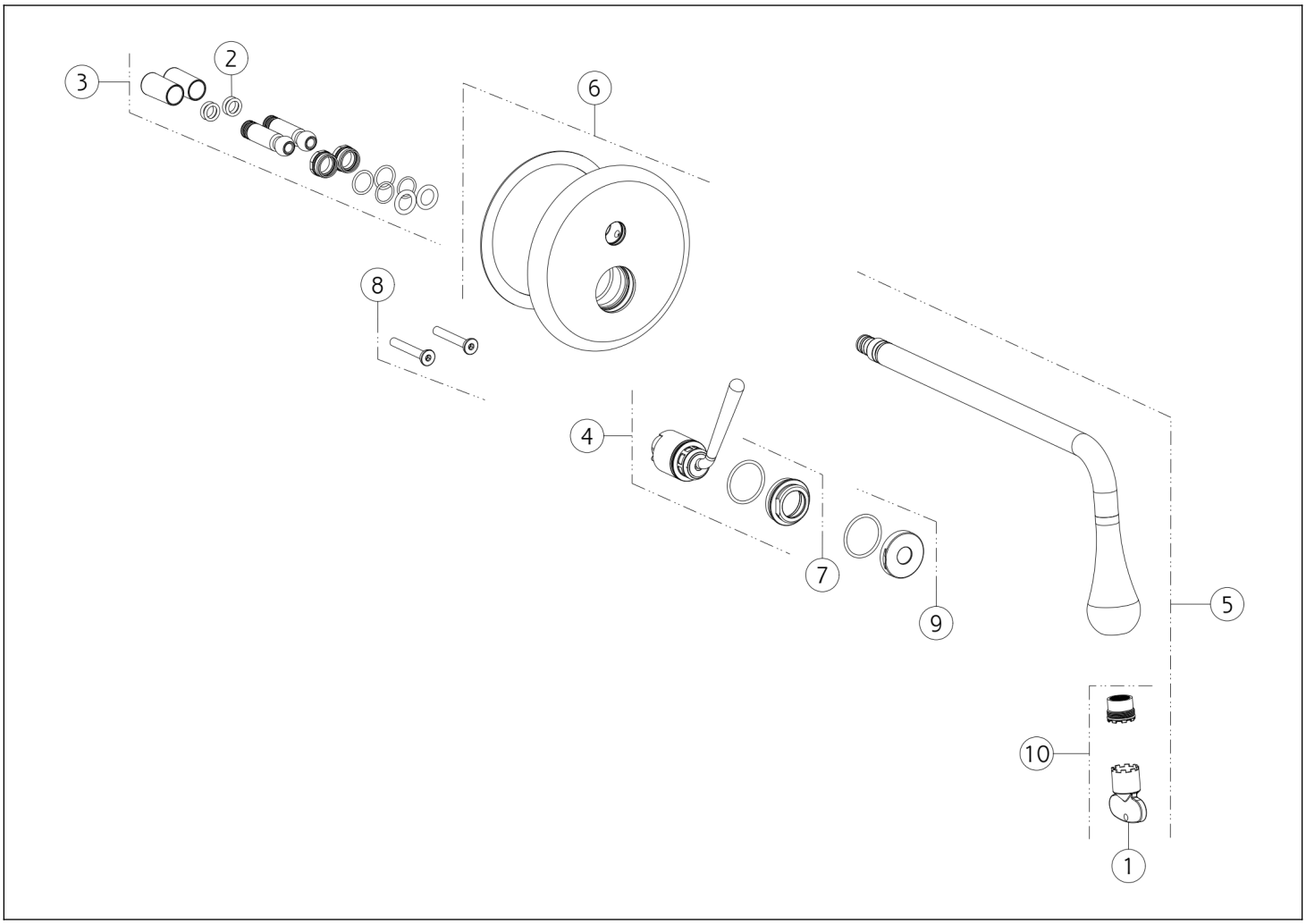

N°	Code	Description
1	SP00504	OUTIL SPÉCIAL
2	SP03714	JOINT
3	SP01832	MAMELON
4	SP02255	CARTOUCHE
5	SP03710	BEC COMPLET

N°	Code	Description
6	SP03711	PLAQUE DE FINITION
7	SP01278	BAGUE DE FIXATION
8	SP03713	VIS
9	SP03566	BAGUE DE FINITION
10	SP02670	AÉRATEUR

 Conformément à la loi, le présent dessin ne peut être rendu public ni reproduit sans l'autorisation écrite de GESSI S.p.A. Copyright GESSI S.p.A.