GESSI

33715

GPF3371500000G000

GOCCIA

Gültigkeitsdatum
≥ 06/2011



Waschtisch-Auslauf für separaten Einhebelmischer 33700/33744 oder Sensor. Ausladung 200mm (nachträglich nicht kürzbar). 1/2 Anschluss. Wandmontage.

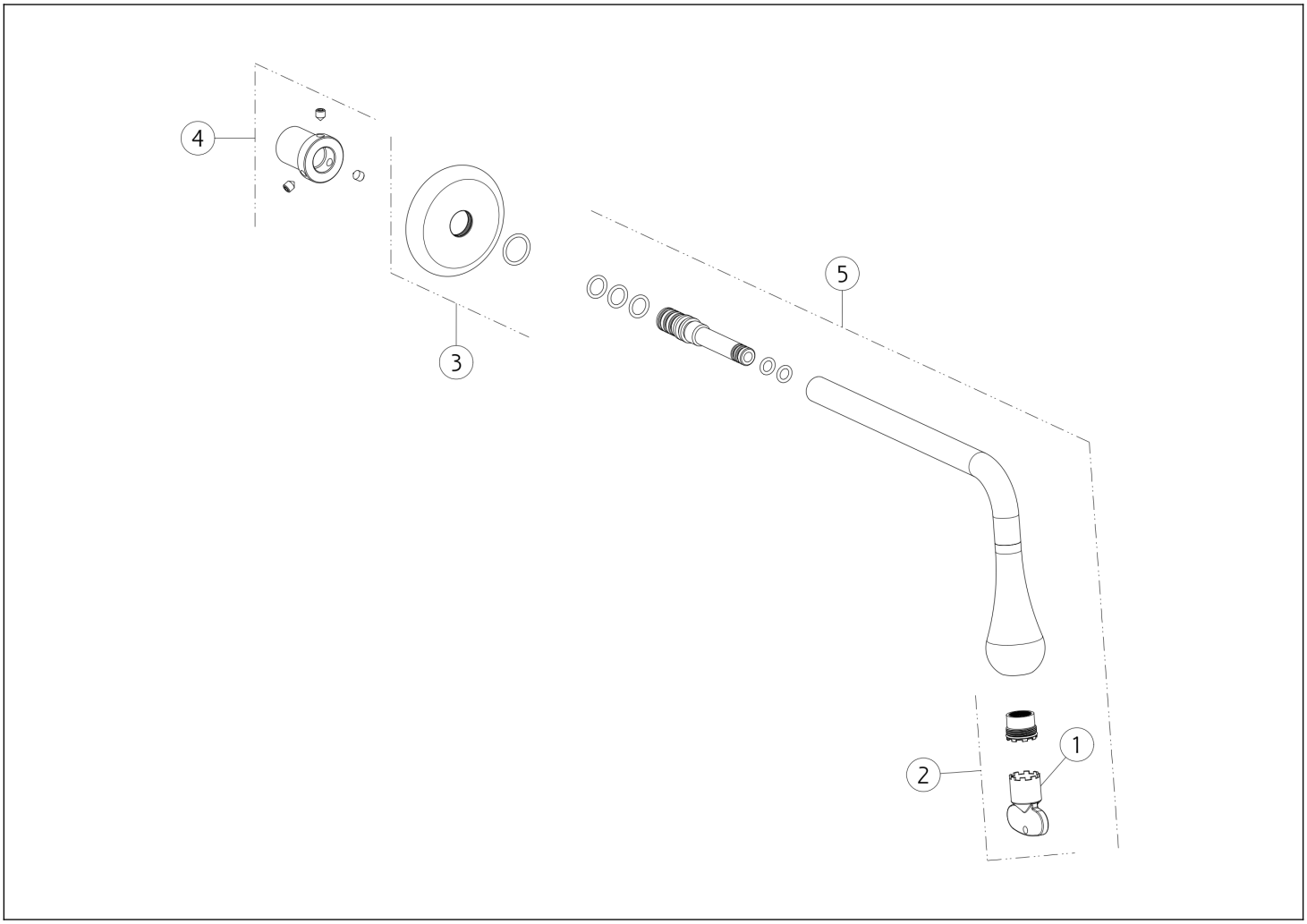

N°	Code	Beschreibung
1	SP00504	SCHÜSSEL
2	SP02670	LUFTSPRUDLER

N°	Code	Beschreibung
3	SP05077	ROSETTE
4	SP05078	ANSCHLUSSNIPPEL

Gessi S.p.A. Parco Gessi, 13037 Serravalle Sesia (Vercelli) Italien Tel. +39 0163 454111 Fax. +39 0163 453150 - www.gessi.com - gessi@gessi.it Die vorliegende Zeichnung darf ohne schriftliche Genehmigung der GESSI S.p.A. nicht veröffentlicht oder vervielfältigt werden. Copyright GESSI S.p.A.