GESSI

33715

GPF3371500000G000

GOCCIA

date de validité
≥ 06/2011



Bec de lavabo mural moyen. À compléter par un mitigeur à commande séparée.

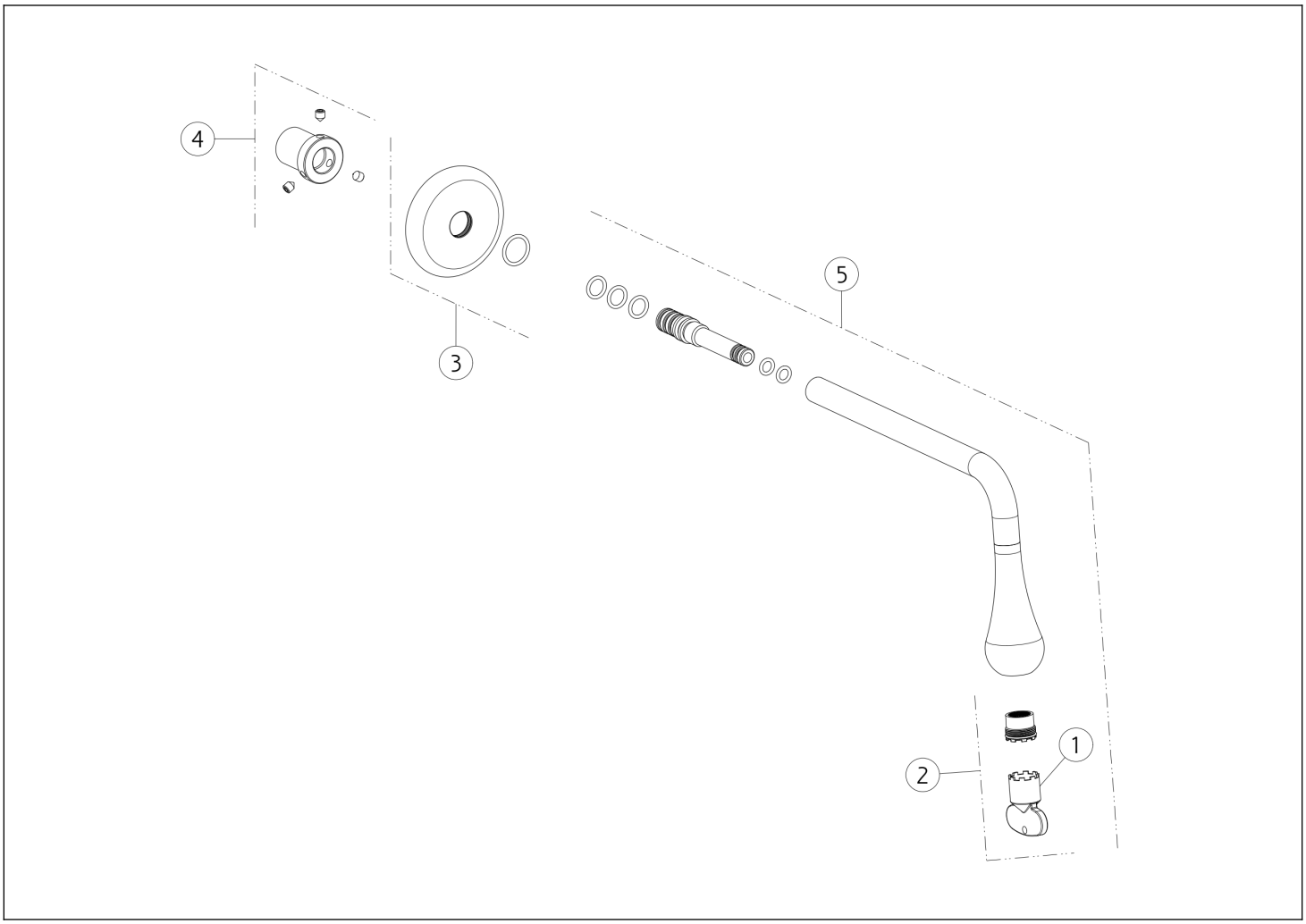

N°	Code	Description
1	SP00504	CLÉ
2	SP02670	MOUSSEUR

N°	Code	Description
3	SP05077	ROSACE
4	SP05078	RACCORD

Gessi S.p.A. Parco Gessi, 13037 Serravalle Sesia (Vercelli) Italie Tél. +39 0163 454111 Fax. +39 0163 453150 - www.gessi.com - gessi@gessi.it Conformément à la loi, le présent dessin ne peut être rendu public ni reproduit sans l'autorisation écrite de GESSI S.p.A. Copyright GESSI S.p.A.