GESSI

33723

GPF3372300000G000

GOCCIA

Gültigkeitsdatum
≥ 02/2012



Waschtisch-Auslauf für separaten Einhebelmischer 33700/33744 oder Sensor. Ausladung Sondermaß angeben (115-300mm nachträglich nicht kürzbar). 1/2 Anschluss. Wandmontage.

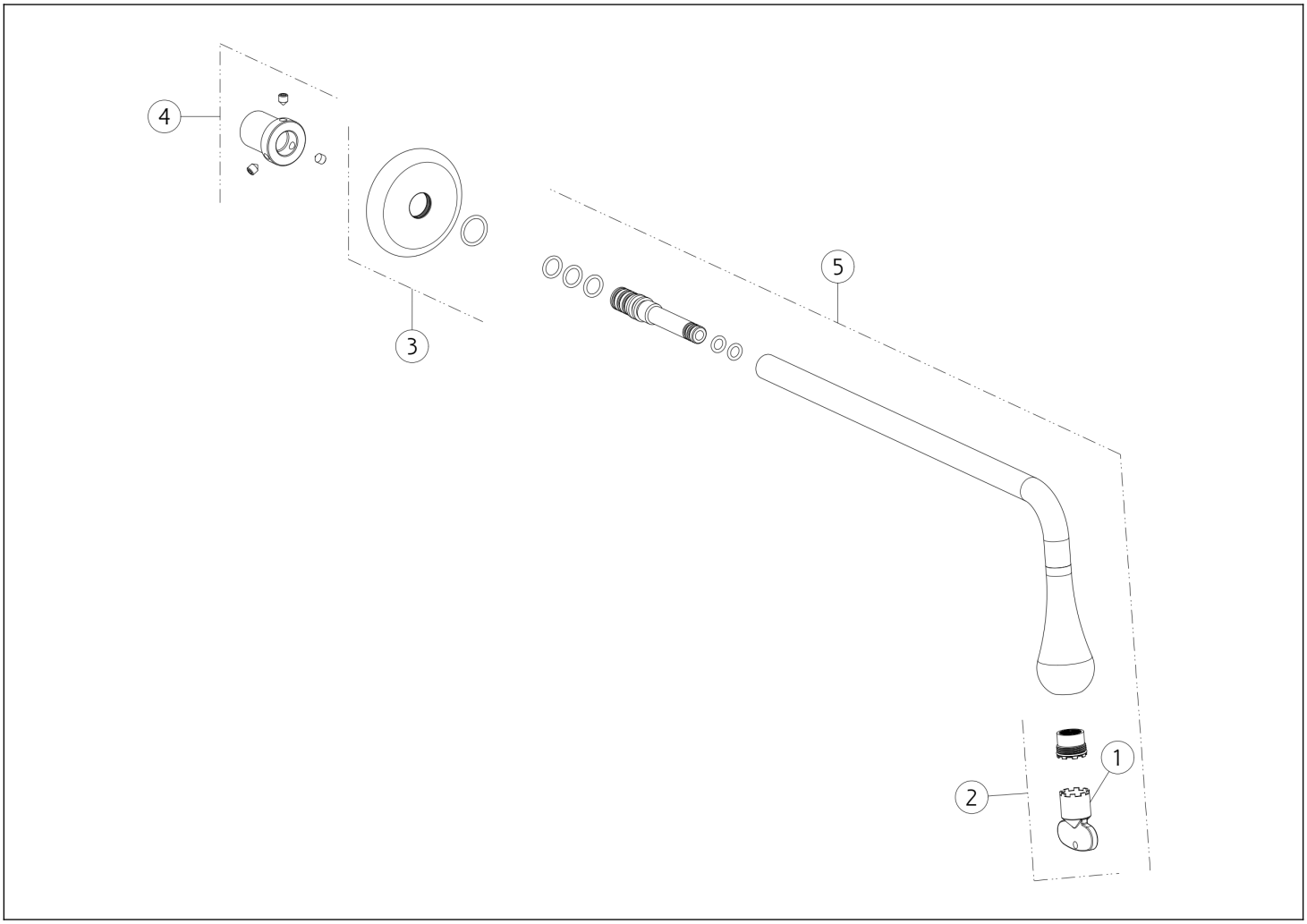

N°	Code	Beschreibung
1	SP00504	SPEZIALWERKZEUG
2	SP02670	BELÜFTER
3	SP05077	DECKEL

N°	Code	Beschreibung
4	SP05078	BRUSTWARZE
5	SP05079	TÜLLE

 Die vorliegende Zeichnung darf ohne schriftliche Genehmigung der GESSI S.p.A. nicht veröffentlicht oder vervielfältigt werden. Copyright GESSI S.p.A.