GESSI

# 33723

GPF3372300000G000

## GOCCIA

date de validité
≥ 02/2012



Bec de lavabo mural longueur à la demande. À compléter par un mitigeur à commande séparée.

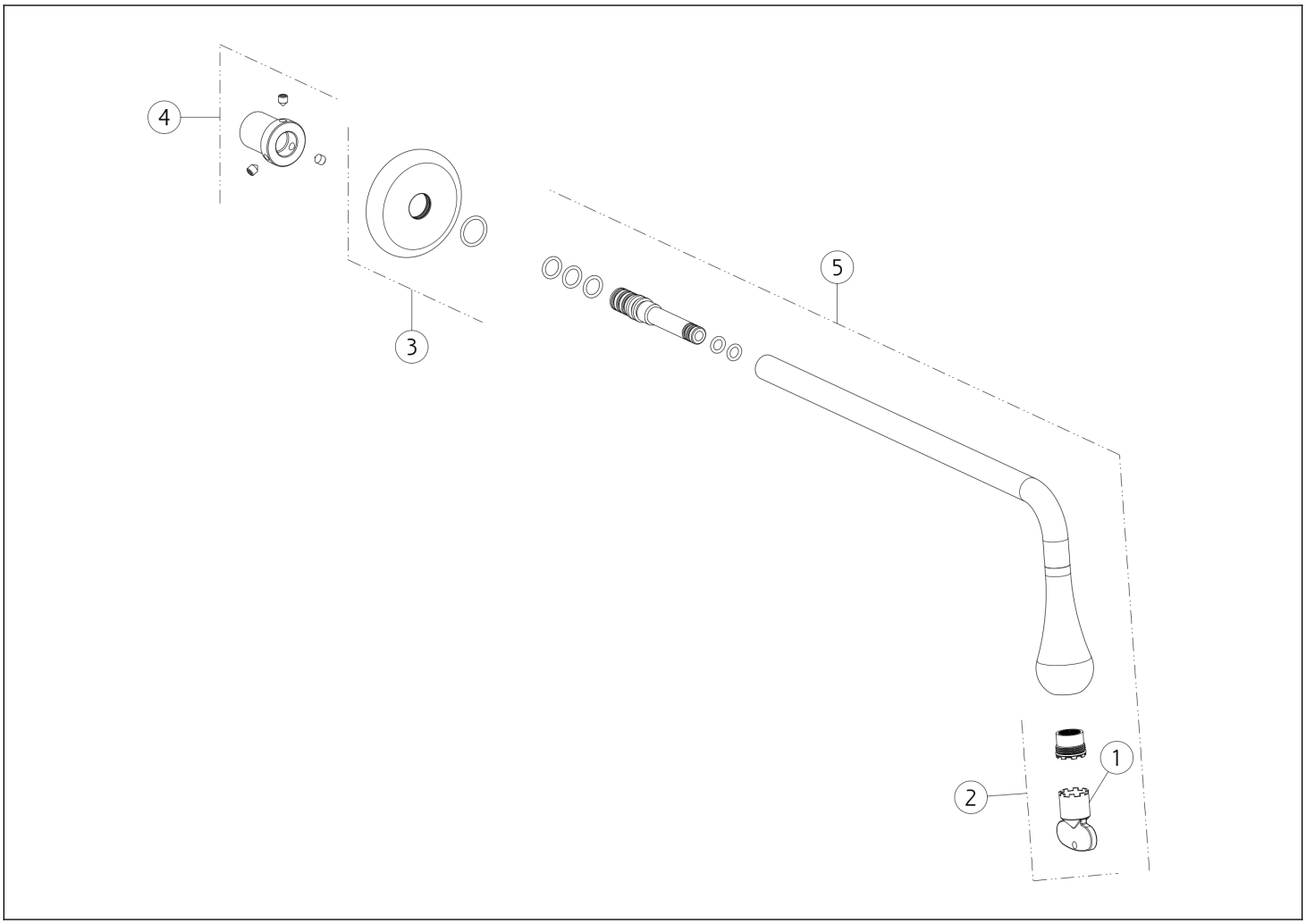


| N° | Code | Description |
|---|---|---|
| 1 | SP00504 | OUTIL SPÉCIAL |
| 2 | SP02670 | AÉRATEUR |
| 3 | SP05077 | COUVRIR |

| N° | Code | Description |
|---|---|---|
| 4 | SP05078 | MAMELON |
| 5 | SP05079 | JAILLIR |

Gessi S.p.A. Parco Gessi, 13037 Serravalle Sesia (Vercelli) Italie Tél. +39 0163 454111 Fax. +39 0163 453150 - www.gessi.com - gessi@gessi.it Conformément à la loi, le présent dessin ne peut être rendu public ni reproduit sans l'autorisation écrite de GESSI S.p.A. Copyright GESSI S.p.A.