GESSI

33756

GPF3375630000G000

GOCCIA

Gültigkeitsdatum
≥ 01/2017



Antikalk-Kopfbrause D334mm mit Gelenk und Wandarm 400mm. Funktion: Regen. 1/2 Anschluss. Wandmontage. Bei 3 bar Druck ca. 9 l/min.

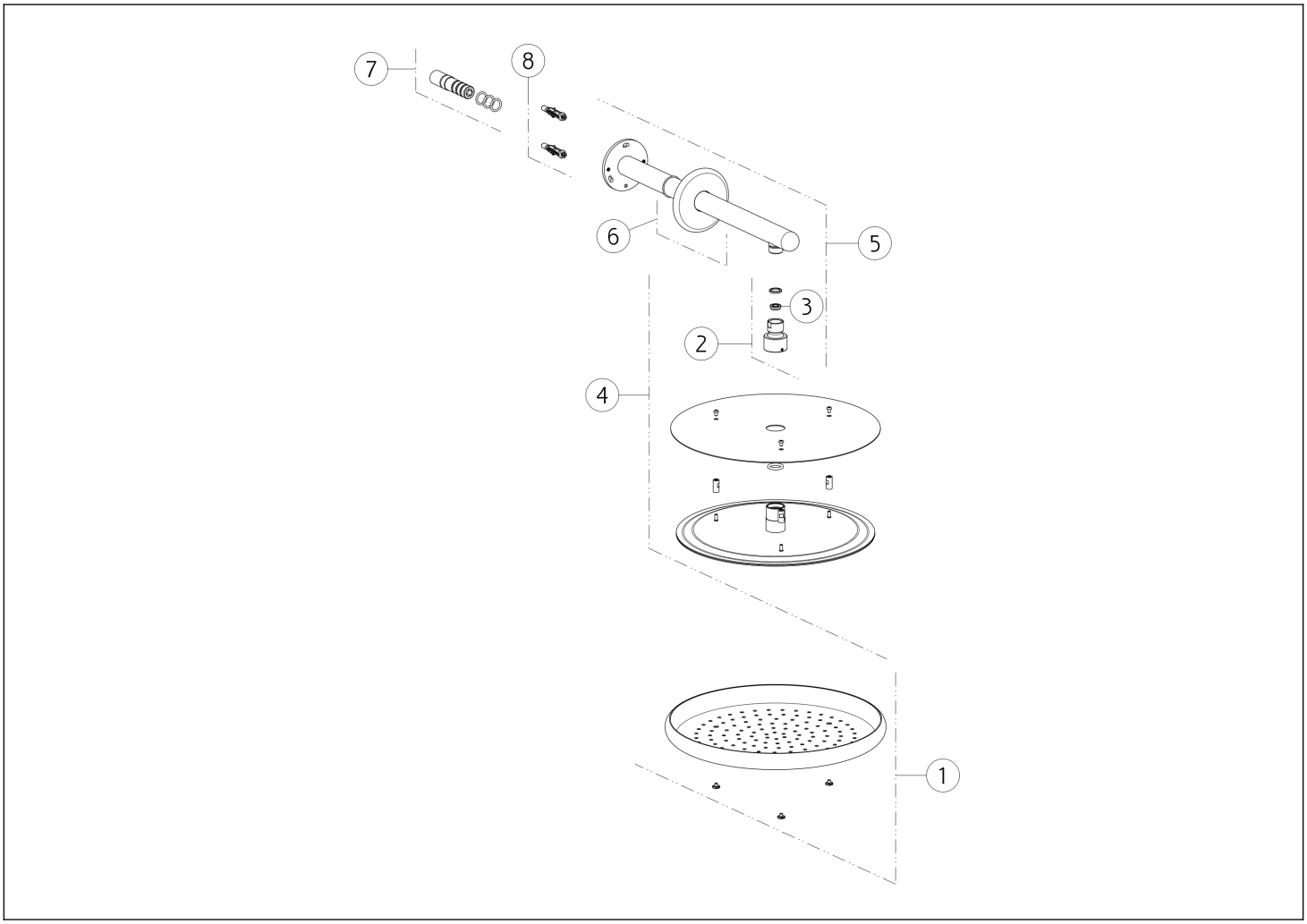

N°	Code	Beschreibung
1	SP03253	VEREDELUNG CARTER
2	SP00244	GEMEINSAM
3	SP02191	STRÖMUNGS-REGULATOR
4	SP01419	DUSCHKOPF

N°	Code	Beschreibung
5	SP03805	DUSCHARM
6	SP01416	DECKEL
7	SP03804	BRUSTWARZE
8	SP00771	BEFESTIGUNGSSATZ

Gessi S.p.A. Parco Gessi, 13037 Serravalle Sesia (Vercelli) Italien Tel. +39 0163 454111 Fax. +39 0163 453150 - www.gessi.com - gessi@gessi.it Die vorliegende Zeichnung darf ohne schriftliche Genehmigung der GESSI S.p.A. nicht veröffentlicht oder vervielfältigt werden. Copyright GESSI S.p.A.