GESSI

33756

GPF3375630000G000

GOCCIA

date de validité
≥ 01/2017



Pomme de douche murale orientable.

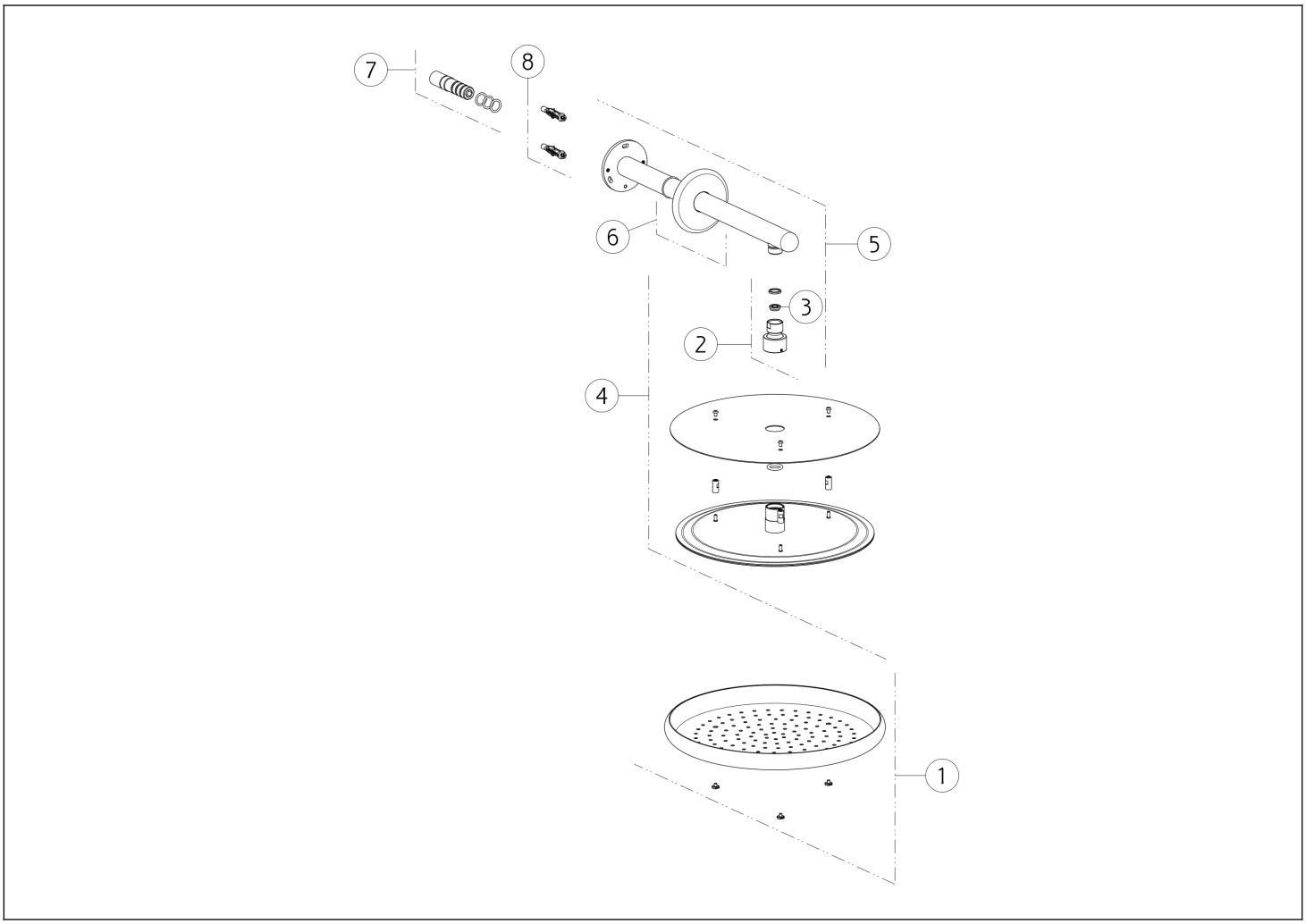

N°	Code	Description
1	SP03253	FINITION DU CARTER
2	SP00244	ARTICULATION
3	SP02191	RÉGULATEUR DE DÉBIT
4	SP01419	POMME

N°	Code	Description
5	SP03805	BRAS DE DOUCHE
6	SP01416	COUVRIR
7	SP03804	MAMELON
8	SP00771	KIT DE FIXATION

Gessi S.p.A. Parco Gessi, 13037 Serravalle Sesia (Vercelli) Italie Tél. +39 0163 454111 Fax. +39 0163 453150 - www.gessi.com - gessi@gessi.it Conformément à la loi, le présent dessin ne peut être rendu public ni reproduit sans l'autorisation écrite de GESSI S.p.A. Copyright GESSI S.p.A.