GESSI

33766

GPF3376630000G000

GOCCIA

date de validité
≥ 03/2017



Pomme de douche au plafond orientable.

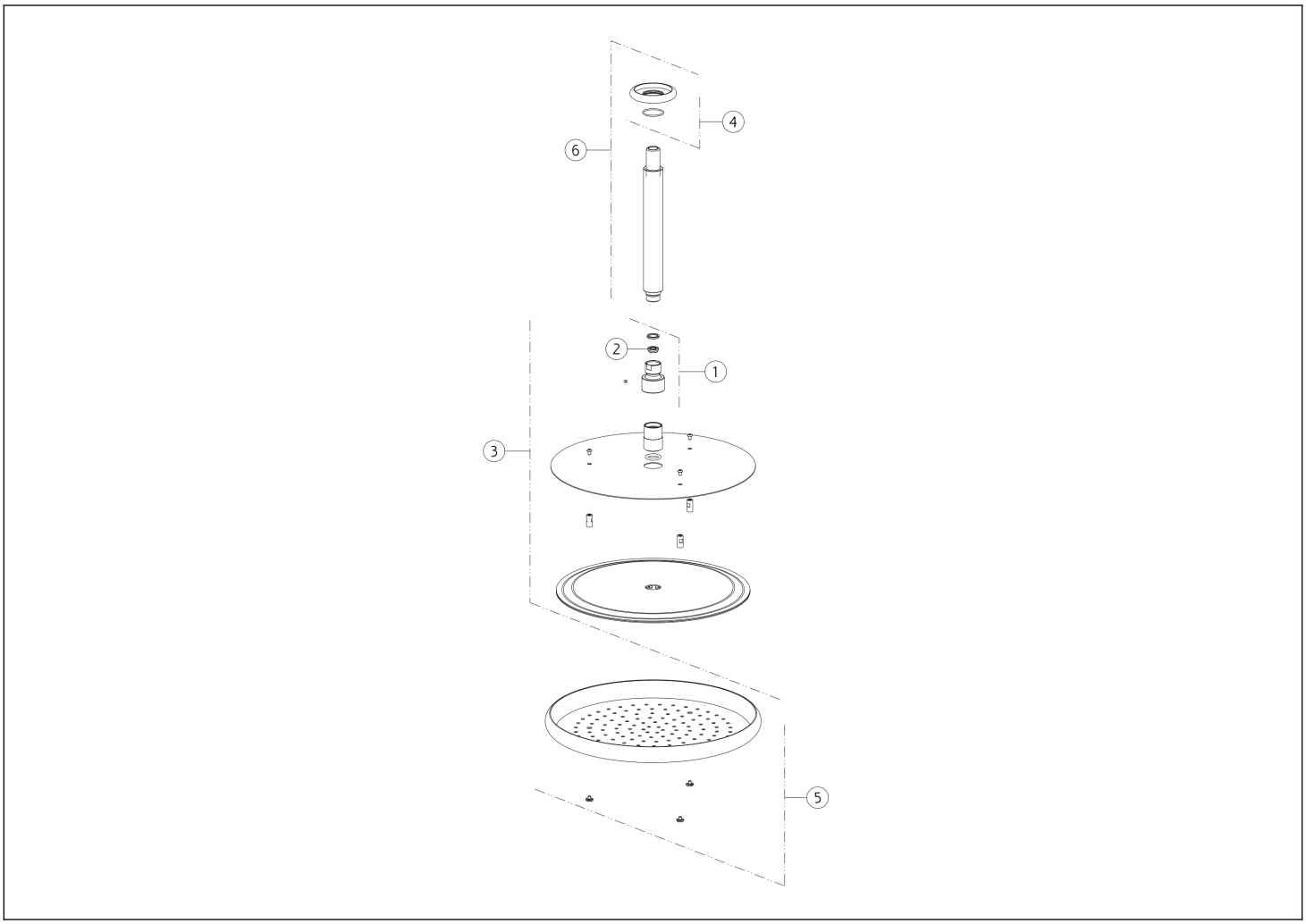

N°	Code	Description
1	SP00244	ARTICULATION
2	SP02191	VANNE LIMITEUSE DE DÉBIT
3	SP01419	POMMEAU DE DOUCHE

N°	Code	Description
4	SP03737	ROSACE
5	SP03253	CARTER EN FINITION
6	SP04244	BRAS DE DOUCHE

Gessi S.p.A. Parco Gessi, 13037 Serravalle Sesia (Vercelli) Italie Tél. +39 0163 454111 Fax. +39 0163 453150 - www.gessi.com - gessi@gessi.it Conformément à la loi, le présent dessin ne peut être rendu public ni reproduit sans l'autorisation écrite de GESSI S.p.A. Copyright GESSI S.p.A.