GESSI

33773

GPF3377300000G000

GOCCIA

Gültigkeitsdatum
≥ 03/2011



Brause-Set mit Wandanschlussbogen, Halterung, Schlauch 1,50m und Antikalk-Handbrause. Eigensichere Handbrause aus Metall. 1/2 Anschluss. Wandmontage.

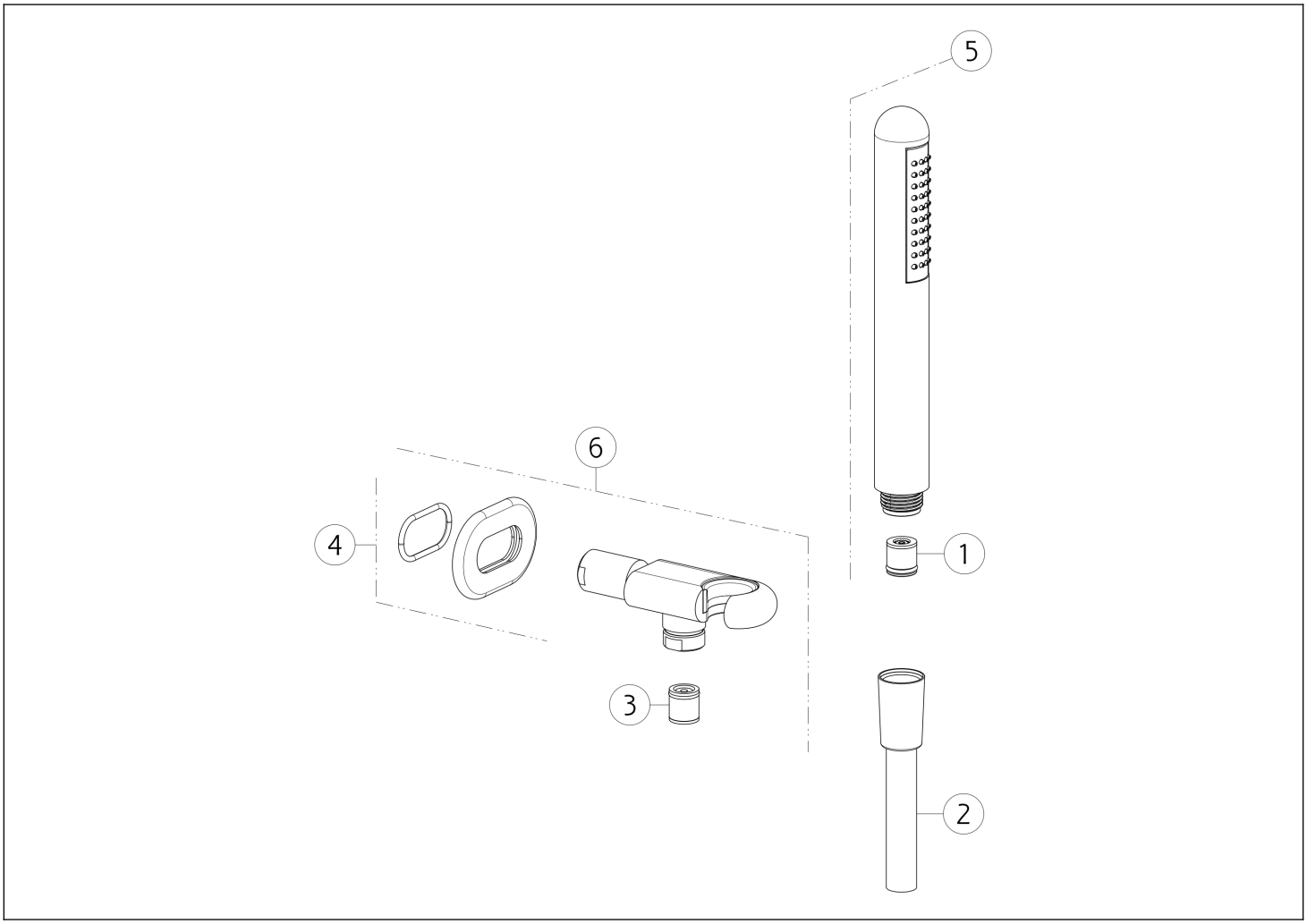

N°	Code	Beschreibung
1	SP01634	WASSERMENGEBEGRENZER
2	PF01637	BRAUSESCHLAUCH
3	SP00014	RÜCKFLUSSVERHINDERER

N°	Code	Beschreibung
4	SP03728	ROSETTE
5	PF33754	HANDBRAUSE
6	PF33761	BRAUSEHALTER

 Die vorliegende Zeichnung darf ohne schriftliche Genehmigung der GESSI S.p.A. nicht veröffentlicht oder vervielfältigt werden. Copyright GESSI S.p.A.