GESSI

33773

GPF3377300000G000

GOCCIA

date de validité
≥ 03/2011



Ensemble comprenant: sortie coudée murale, douchette anticalcaire et flexibles 1,50 m.

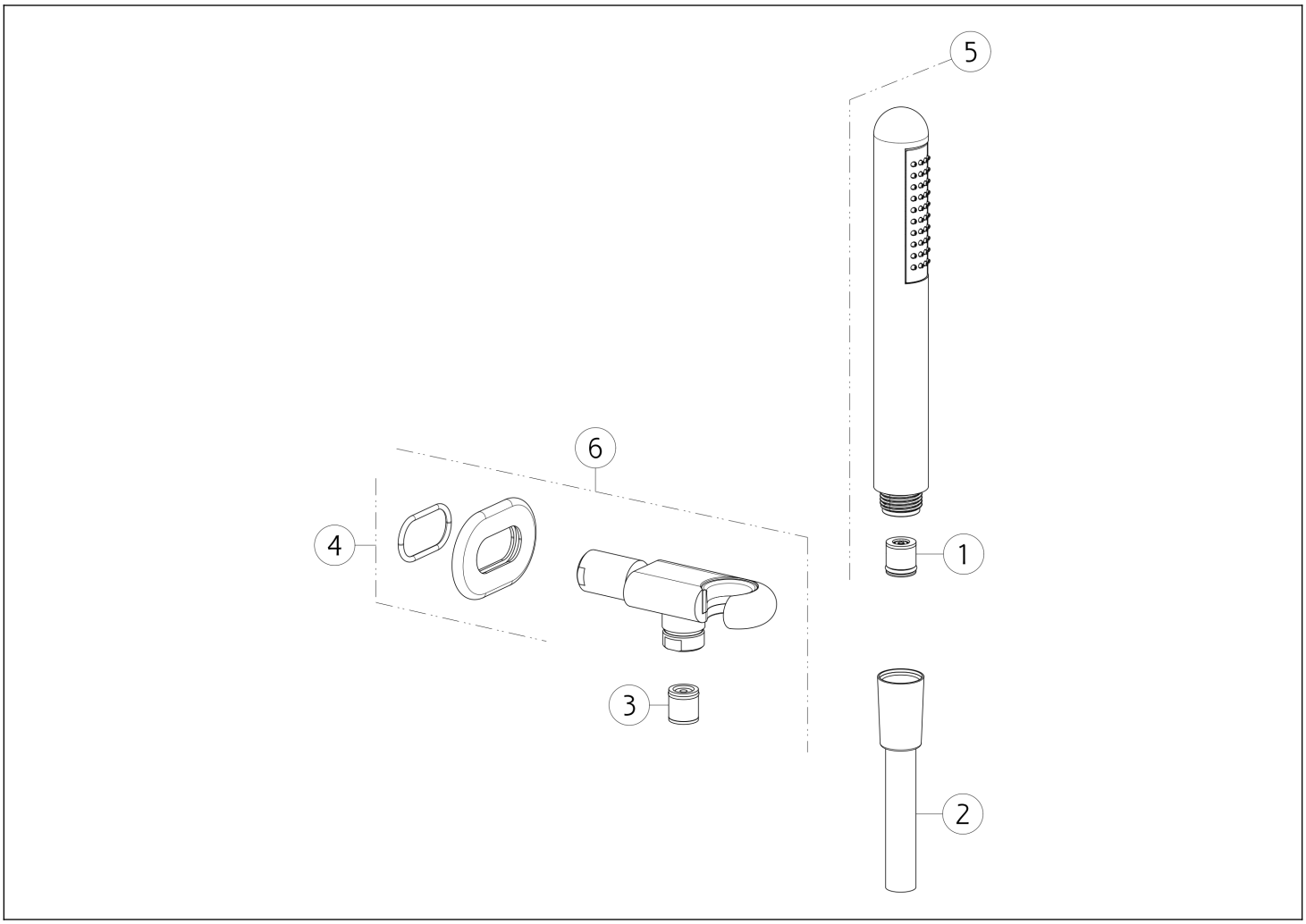

N°	Code	Description
1	SP01634	VANNE LIMITEUSE DE DÉBIT
2	PF01637	FLEXIBLE
3	SP00014	CLAPET ANTI-RETOUR

N°	Code	Description
4	SP03728	ROSACE
5	PF33754	DOUCHETTE
6	PF33761	SUPPORT DOUCHETTE FIXE

Gessi S.p.A. Parco Gessi, 13037 Serravalle Sesia (Vercelli) Italie Tél. +39 0163 454111 Fax. +39 0163 453150 - www.gessi.com - gessi@gessi.it Conformément à la loi, le présent dessin ne peut être rendu public ni reproduit sans l'autorisation écrite de GESSI S.p.A. Copyright GESSI S.p.A.