GESSI

33823

GPF3382320000G000

RILIEVO

date de validité
≥ 06/2023



Balayette avec jet d'eau pour céramique sanitaire murale avec vanne de sécurité et raccord 1/2".

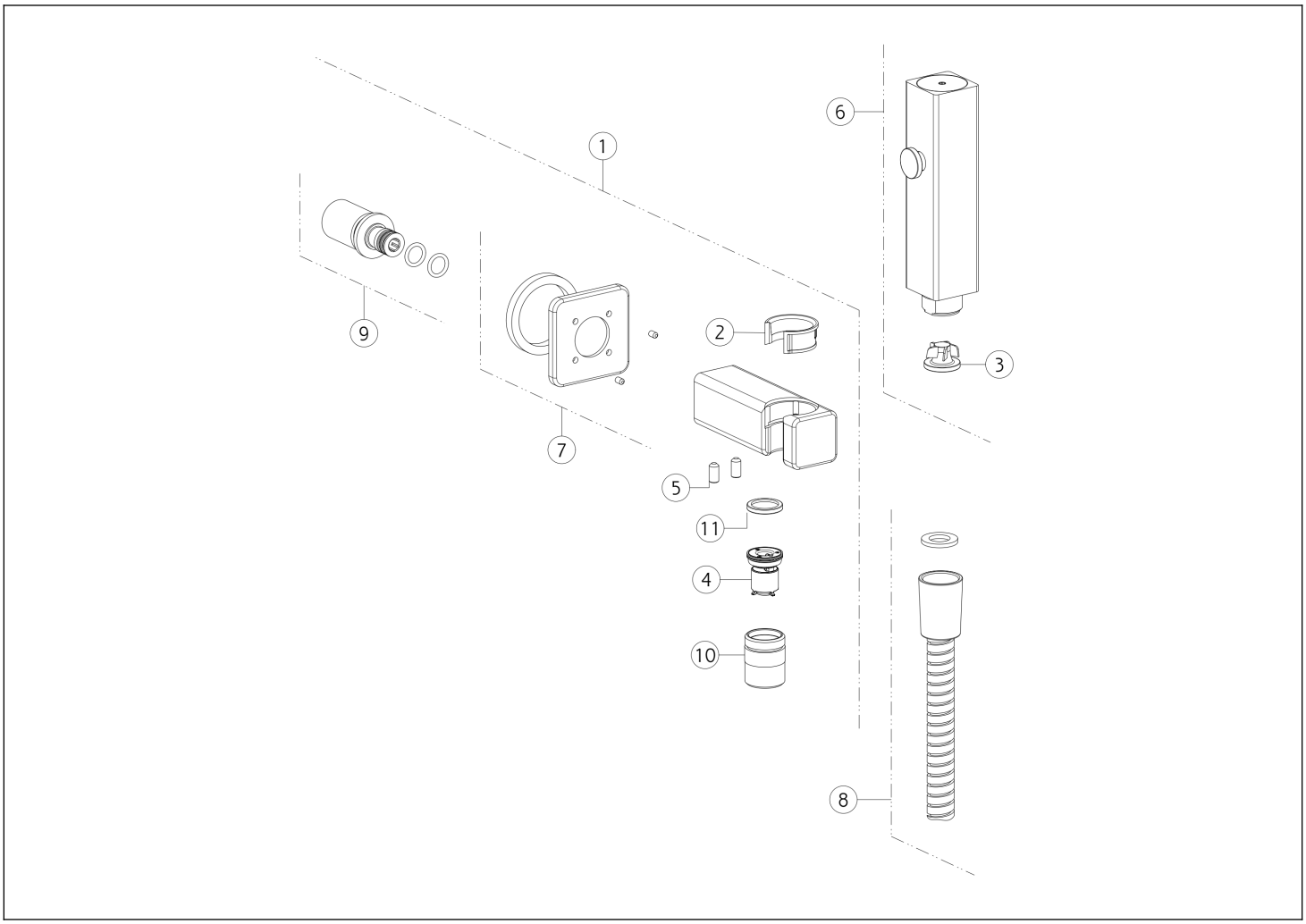

N°	Code	Description
1	SP03740	RACCORDEMENT SORTIE D'EAU AVEC CROCHET FIXE
2	SP03654	BUISSON
3	SP05471	RÉGULATEUR DE DÉBIT
4	SP04270	SOUPAPE
5	SP01352	VIS
6	SP03741	DOUCHETTE

N°	Code	Description
7	SP04275	COUVRIR
8	SP02636	TUYAU
9	SP01816	MAMELON
10	SP04276	MAMELON
11	SP04574	JOINT DE FILTRE

Gessi S.p.A. Parco Gessi, 13037 Serravalle Sesia (Vercelli) Italie Tél. +39 0163 454111 Fax. +39 0163 453150 - www.gessi.com - gessi@gessi.it Conformément à la loi, le présent dessin ne peut être rendu public ni reproduit sans l'autorisation écrite de GESSI S.p.A. Copyright GESSI S.p.A.