GESSI

33823

GPF3382320000G000

RILIEVO

data di validità
≥ 06/2023



Scopino a getto d'acqua per ceramica sanitaria a parete con valvola di sicurezza e attacco da 1/2".

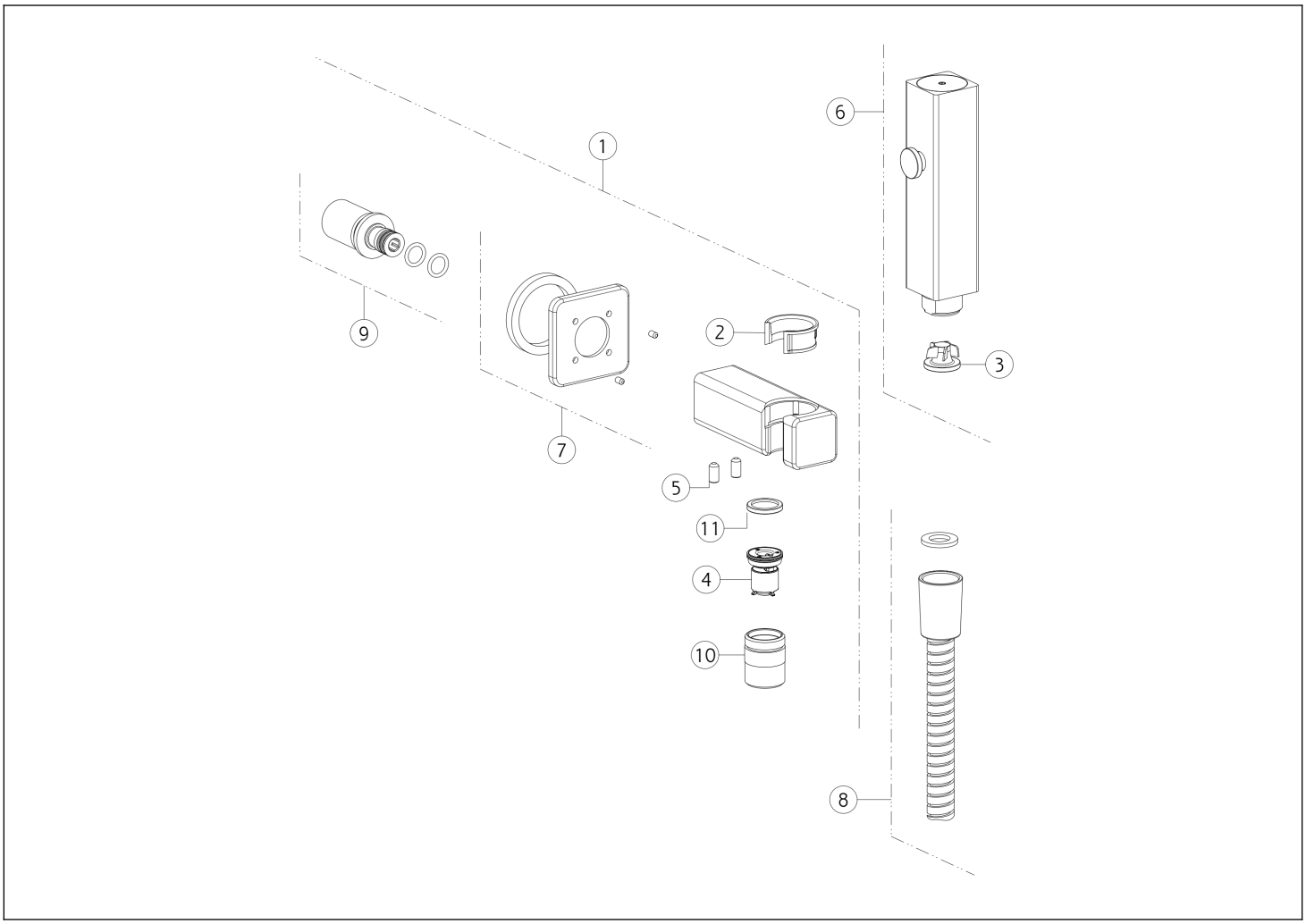

N°	Codice	Descrizione
1	SP03740	PRESA ACQUA CON SUPPORTO DOCCETTA FISSO
2	SP03654	BOCCOLA
3	SP05471	VALVOLA LIMITATRICE DI PORTATA
4	SP04270	VALVOLA
5	SP01352	GRANO
6	SP03741	DOCCETTA

N°	Codice	Descrizione
7	SP04275	ROSONE
8	SP02636	FLESSIBILE
9	SP01816	RACCORDO
10	SP04276	RACCORDO
11	SP04574	GUARNIZIONE FILTRO

Gessi S.p.A. Parco Gessi, 13037 Serravalle Sesia (Vercelli) Italia Tel.+39 0163 454111 Fax.+39 0163 453150 - www.gessi.com - gessi@gessi.it Il presente disegno a termine di legge non puo' essere reso pubblico o riprodotto senza l'autorizzazione scritta della GESSI S.p.A. copyright GESSI S.p.A.