GESSI

33842

GPF3384200000G000

GOCCIA

Gültigkeitsdatum
≥ 07/2015



Fertigmontageset Thermostat. 1-Weg: Ausgang oben am UPK 09269. Wandmontage. Mit Thermostatkartusche, Filter, Vorabsperrung und Rückflussverhinderer. Nicht eigensicher.

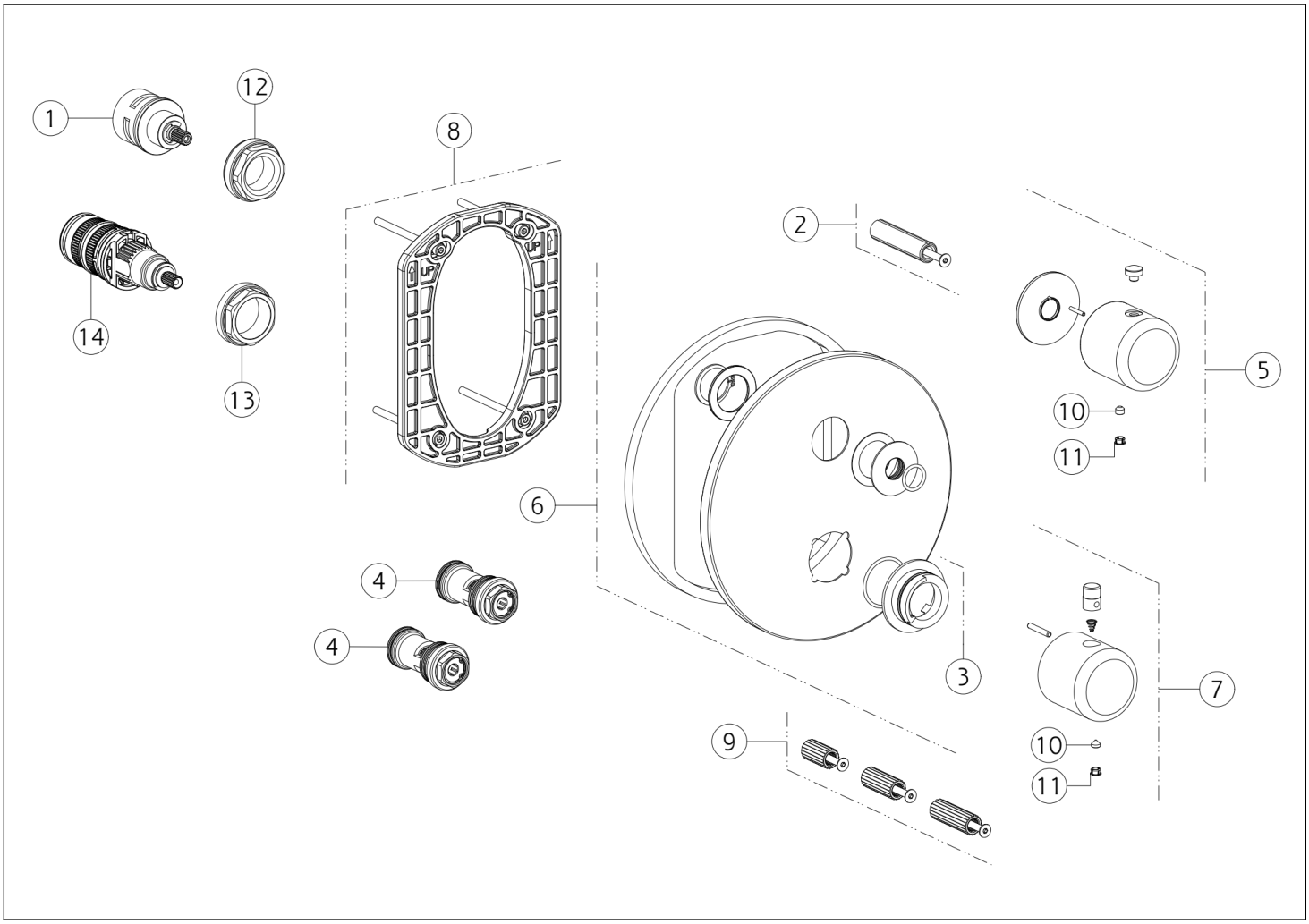

N°	Code	Beschreibung
1	SP01772	UMSTELLUNG
2	SP01946	ERWEITERUNG
3	SP01739	INDIKATOR-RING
4	SP01942	FILTER
5	SP02030	GRIFF
6	SP02243	FINISHING-PLATTE
7	SP03778	GRIFF

N°	Code	Beschreibung
8	SP01868	UNTERPLATTE
9	SP01940	ERWEITERUNG
10	SP00137	SCHRAUBE
11	SP00002	SCHRAUBENABDECKUNG
12	SP01945	KONTERMUTTER
13	SP01941	BEFESTIGUNGSRINGMUTTER
14	SP01936	THERMOSTATISCHE KARTUSCHE

Gessi S.p.A. Parco Gessi, 13037 Serravalle Sesia (Vercelli) Italien Tel. +39 0163 454111 Fax. +39 0163 453150 - www.gessi.com - gessi@gessi.it Die vorliegende Zeichnung darf ohne schriftliche Genehmigung der GESSI S.p.A. nicht veröffentlicht oder vervielfältigt werden. Copyright GESSI S.p.A.