GESSI

33842

GPF3384200000G000

GOCCIA

date de validité
≥ 07/2015



Partie apparente pour mitigeur thermostatique douche mural 1 sortie.

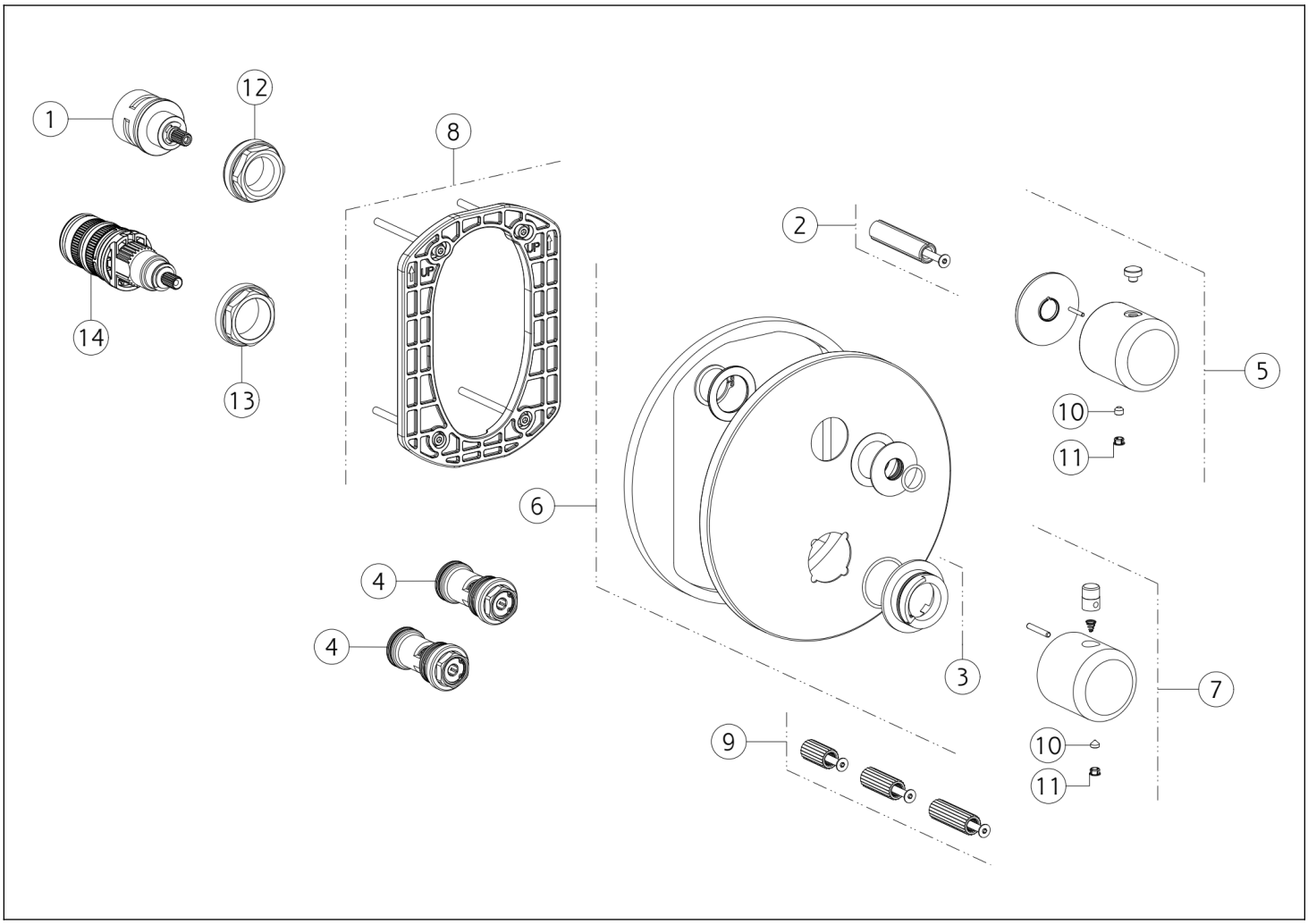

N°	Code	Description
1	SP01772	INVERSEUR
2	SP01946	EXTENSION
3	SP01739	ANNEAU INDICATEUR
4	SP01942	FILTRE
5	SP02030	MANCHE
6	SP02243	PLAQUE DE FINITION
7	SP03778	MANCHE

N°	Code	Description
8	SP01868	SOUS-PLAQUE
9	SP01940	EXTENSION
10	SP00137	VIS
11	SP00002	COUVERCLE DE VIS
12	SP01945	CONTRE-ÉCROU
13	SP01941	BAGUE DE FIXATION
14	SP01936	CARTOUCHE THERMOSTATIQUE

Gessi S.p.A. Parco Gessi, 13037 Serravalle Sesia (Vercelli) Italie Tél. +39 0163 454111 Fax. +39 0163 453150 - www.gessi.com - gessi@gessi.it Conformément à la loi, le présent dessin ne peut être rendu public ni reproduit sans l'autorisation écrite de GESSI S.p.A. Copyright GESSI S.p.A.