GESSI

33844

GPF3384400000G000

GOCCIA

date de validité
≥ 02/2015



Partie apparente pour mitigeur thermostatique douche mural 2 sorties.

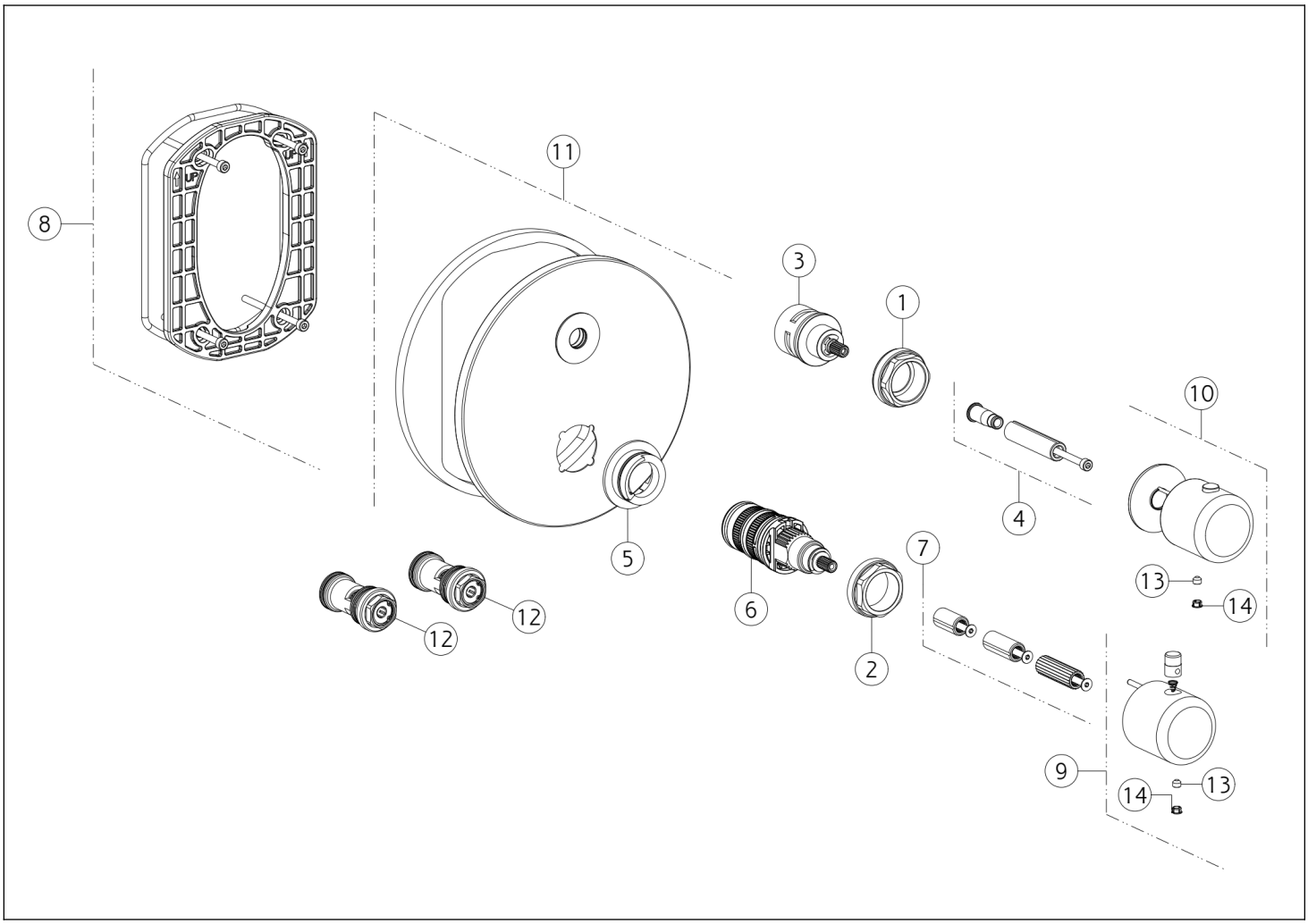

N°	Code	Description
1	SP01945	BAGUE DE FIXATION
2	SP01941	BAGUE DE FIXATION
3	SP01793	INVERSEUR
4	SP01946	EXTENSION
5	SP01739	ANNEAU INDICATEUR
6	SP01936	CARTOUCHE THERMOSTATIQUE
7	SP01940	EXTENSION

N°	Code	Description
8	SP01868	SOUS-PLAQUE
9	SP03778	MANCHE
10	SP02030	MANCHE
11	SP01690	PLAQUE DE FINITION
12	SP01942	FILTRE
13	SP00137	VIS
14	SP00002	COUVERCLE DE VIS

Gessi S.p.A. Parco Gessi, 13037 Serravalle Sesia (Vercelli) Italie Tél. +39 0163 454111 Fax. +39 0163 453150 - www.gessi.com - gessi@gessi.it Conformément à la loi, le présent dessin ne peut être rendu public ni reproduit sans l'autorisation écrite de GESSI S.p.A. Copyright GESSI S.p.A.