GESSI

38044

GPF3804400000G000

GOCCIA

Gültigkeitsdatum
≥ 12/2009



WC-Bürstengarnitur mit Behälter aus Gres schwarz. Standversion.

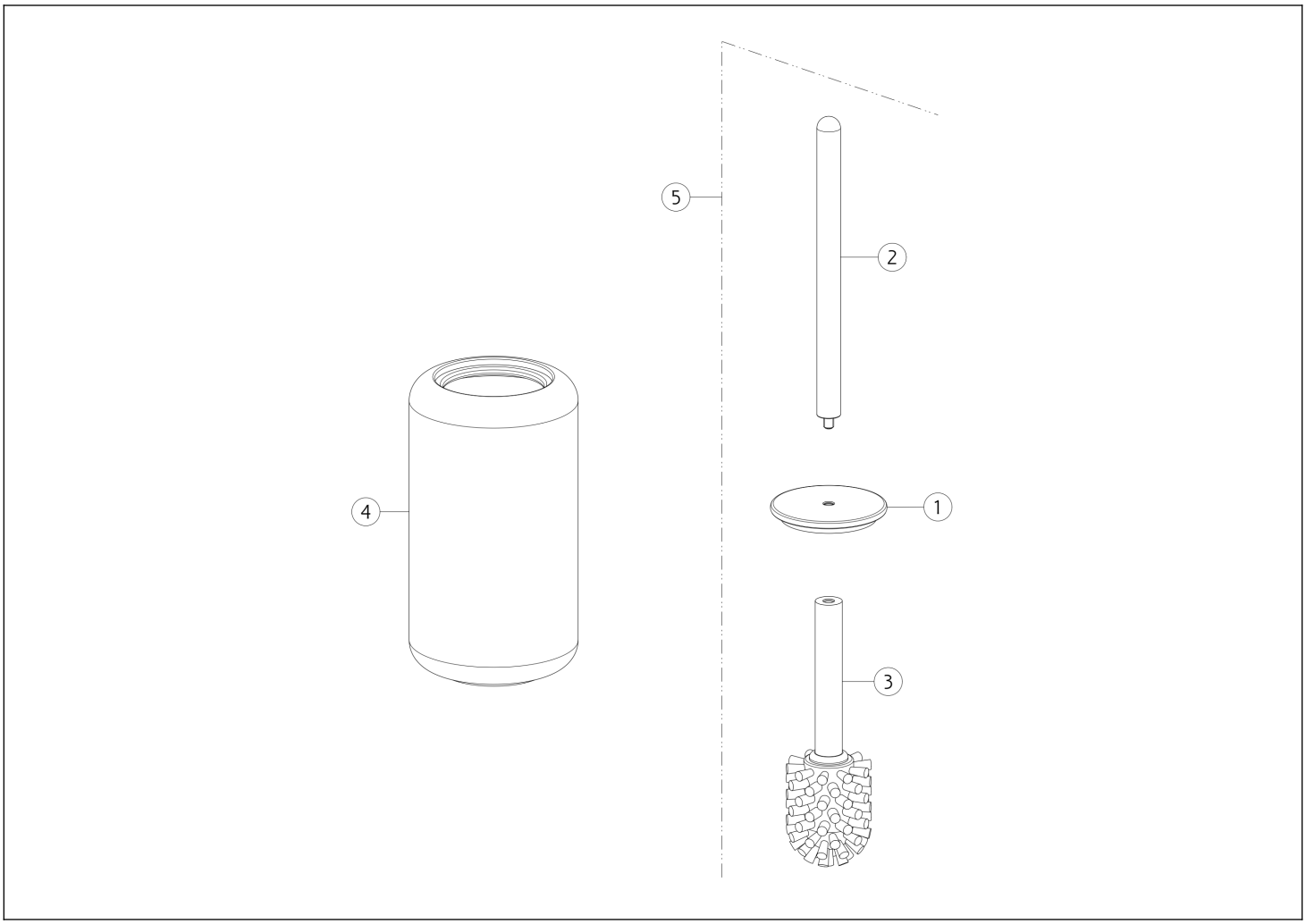

N°	Code	Beschreibung
1	SP00201	SCHEIBE
2	SP05070	GRIFF
3	SP05071	BÜRSTEN

N°	Code	Beschreibung
4	SP05076	PINSELHALTER GLAS
5	SP05073	PINSELHALTER

Gessi S.p.A. Parco Gessi, 13037 Serravalle Sesia (Vercelli) Italien Tel. +39 0163 454111 Fax. +39 0163 453150 - www.gessi.com - gessi@gessi.it Die vorliegende Zeichnung darf ohne schriftliche Genehmigung der GESSI S.p.A. nicht veröffentlicht oder vervielfältigt werden. Copyright GESSI S.p.A.