GESSI

38044

GPF3804400000G000

GOCCIA

fecha de validez
≥ 12/2009



Escobillero de apoyo en GRES negro

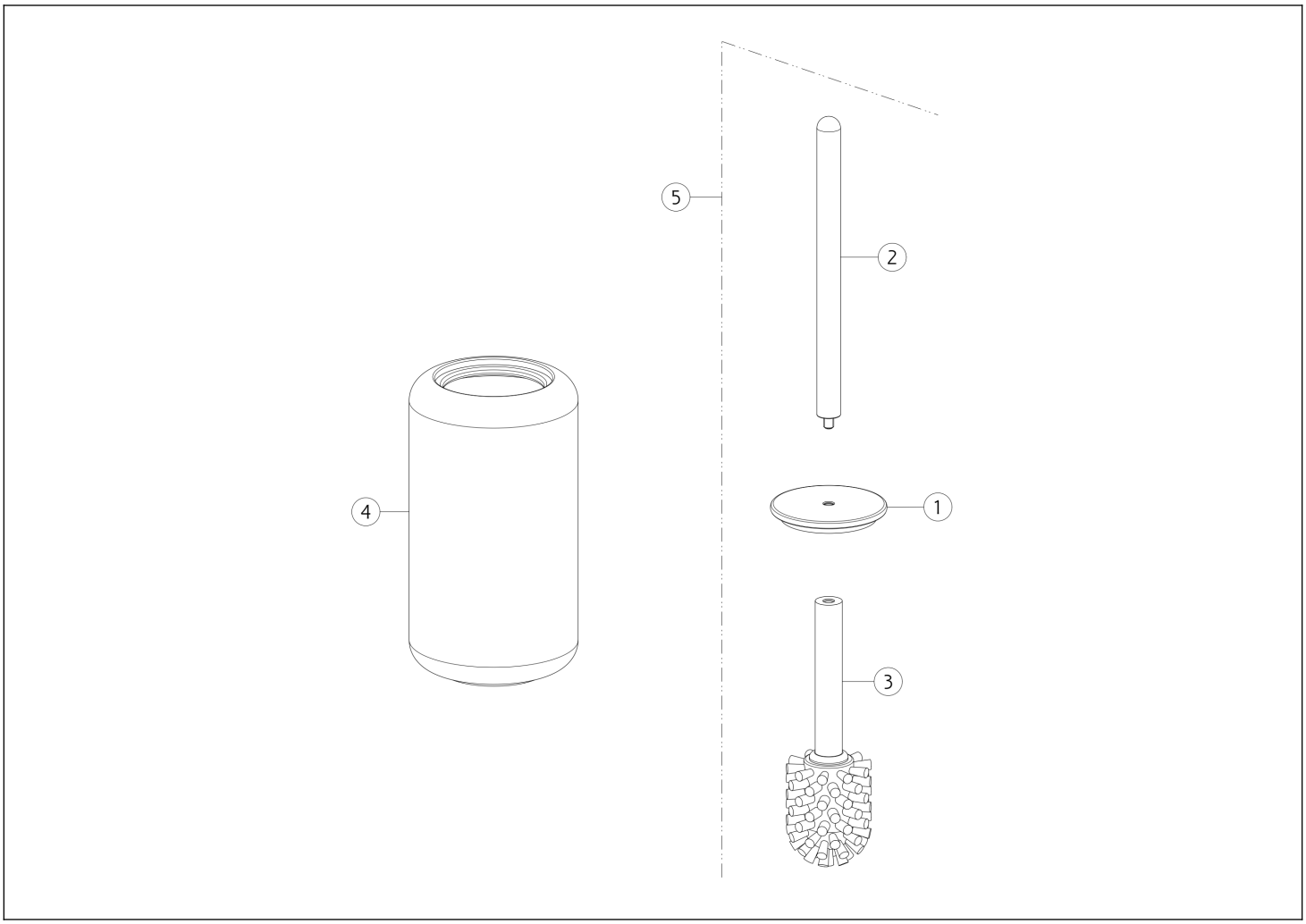

N°	Código	Descripción
1	SP00201	DISCO
2	SP05070	ASA
3	SP05071	CEPILLO

N°	Código	Descripción
4	SP05076	PORTAESCOBILLAS VIDRIO
5	SP05073	PORTAESCOBILLAS

Gessi S.p.A. Parco Gessi, 13037 Serravalle Sesia (Vercelli) Italia Tel. +39 0163 454111 Fax. +39 0163 453150 - www.gessi.com - gessi@gessi.it El presente diseño, de conformidad con la legislación vigente, no puede hacerse público ni reproducirse sin la autorización por escrito de GESSI S.p.A. Copyright GESSI S.p.A.