GESSI

38067

GPF3806700000G000

GOCCIA

Gültigkeitsdatum
≥ 01/2010



WC-Bürstengarnitur mit Papierrollenhalter, Behälter aus Gres weiß. Standversion.

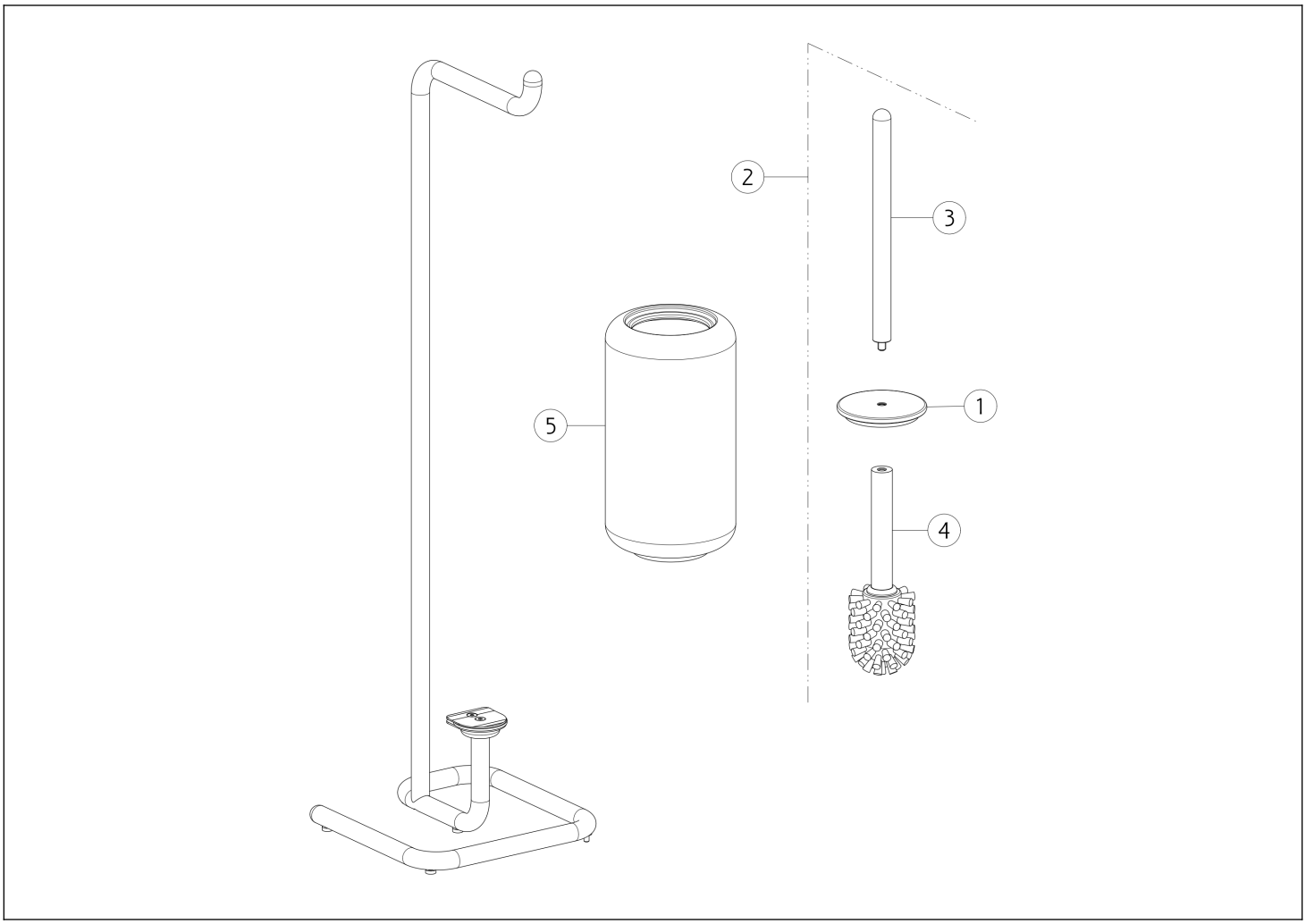

N°	Code	Beschreibung
1	SP00201	DEKORSCHEIBE
2	SP05073	WC-BÜRSTENGARNITUR
3	SP05070	WC-BÜRSTENGRIFF

N°	Code	Beschreibung
4	SP05071	WC-BÜRSTENKOPF
5	SP05082	WC-BÜRSTENBEHÄLTER

Gessi S.p.A. Parco Gessi, 13037 Serravalle Sesia (Vercelli) Italien Tel. +39 0163 454111 Fax. +39 0163 453150 - www.gessi.com - gessi@gessi.it Die vorliegende Zeichnung darf ohne schriftliche Genehmigung der GESSI S.p.A. nicht veröffentlicht oder vervielfältigt werden. Copyright GESSI S.p.A.