GESSI

38067

GPF3806700000G000

GOCCIA

date de validité
≥ 01/2010



Serviteur sur pied avec porte-papier et porte-balayette en GRES blanc.

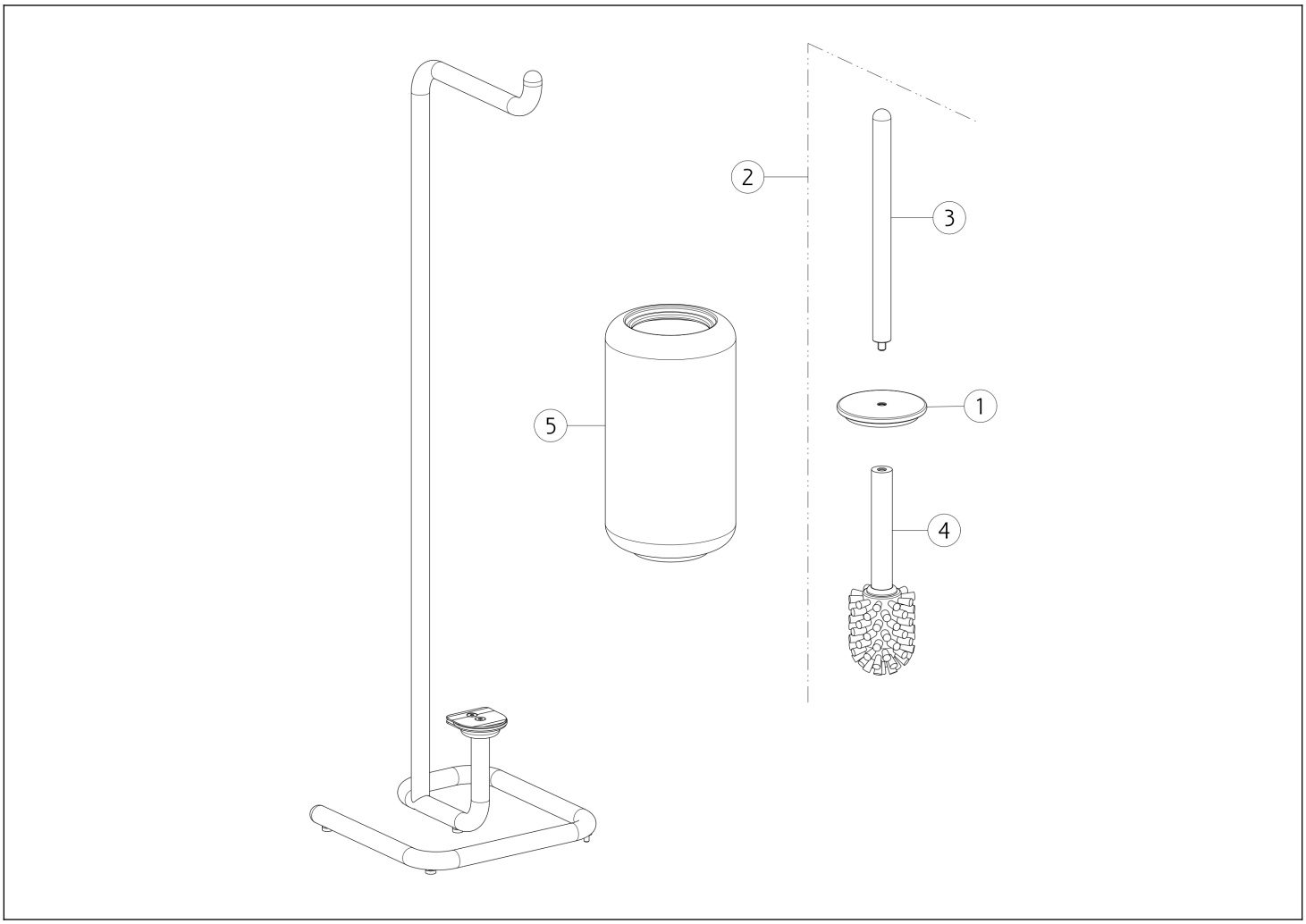

N°	Code	Description
1	SP00201	PLAQUETTE
2	SP05073	PORTE-BROSSE WC
3	SP05070	POIGNÉE

N°	Code	Description
4	SP05071	BROSSE
5	SP05082	PORTE-BALAI

Gessi S.p.A. Parco Gessi, 13037 Serravalle Sesia (Vercelli) Italie Tél. +39 0163 454111 Fax. +39 0163 453150 - www.gessi.com - gessi@gessi.it Conformément à la loi, le présent dessin ne peut être rendu public ni reproduit sans l'autorisation écrite de GESSI S.p.A. Copyright GESSI S.p.A.