GESSI

38100

GPF3810000000G000

GOCCIA

Gültigkeitsdatum
≥ 03/2016



Badetuchhalter 45cm zur Wandmontage.

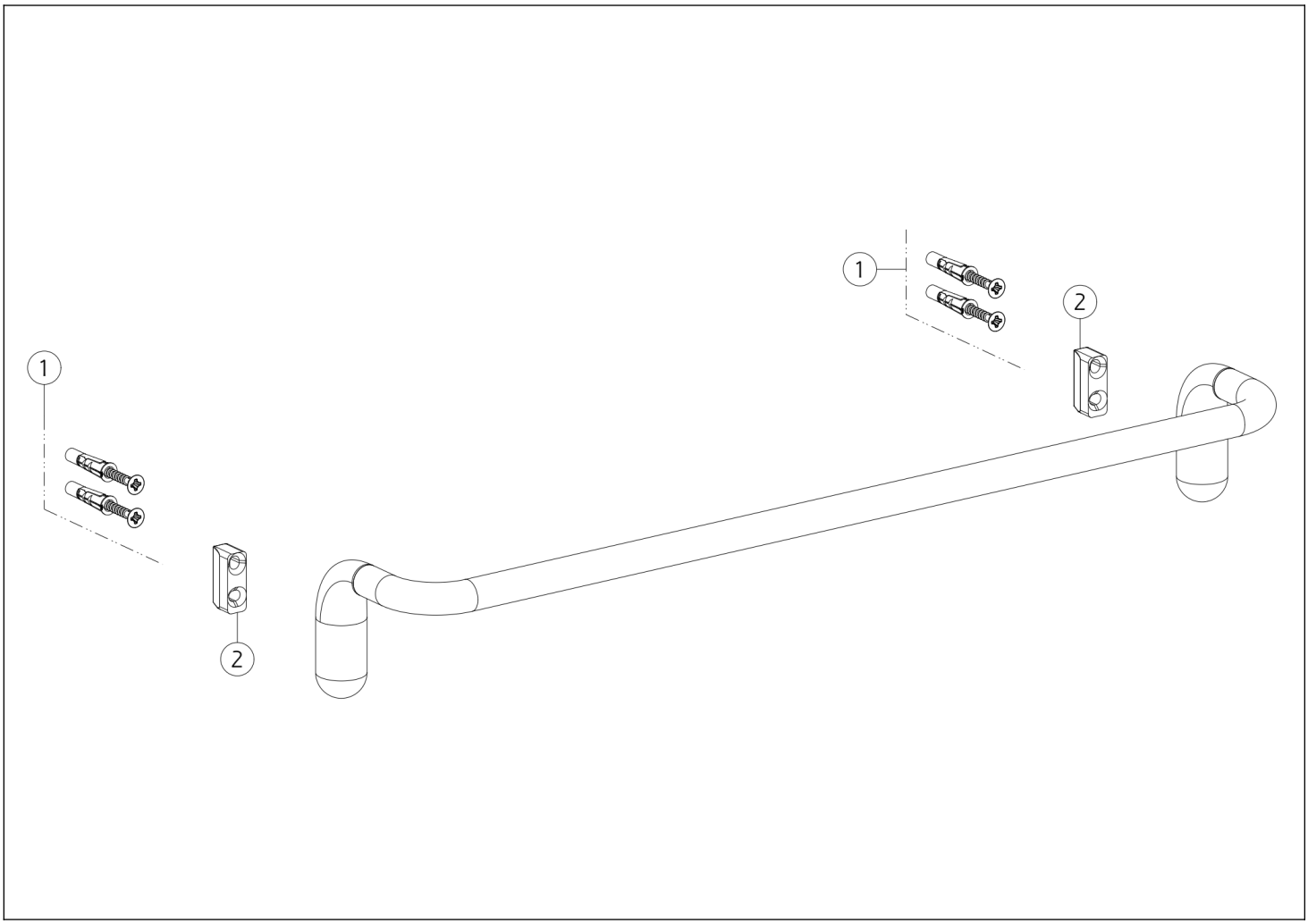

N°	Code	Beschreibung
1	SP00031	BEFESTIGUNGSSATZ

N°	Code	Beschreibung
2	SP00882	SCHLAUCH

 Die vorliegende Zeichnung darf ohne schriftliche Genehmigung der GESSI S.p.A. nicht veröffentlicht oder vervielfältigt werden. Copyright GESSI S.p.A.