GESSI

38144

GPF3814400000G000

GOCCIA

Gültigkeitsdatum
≥ 09/2015



Badetuchhalter 45cm zur Deckenmontage. Höhe 160cm.

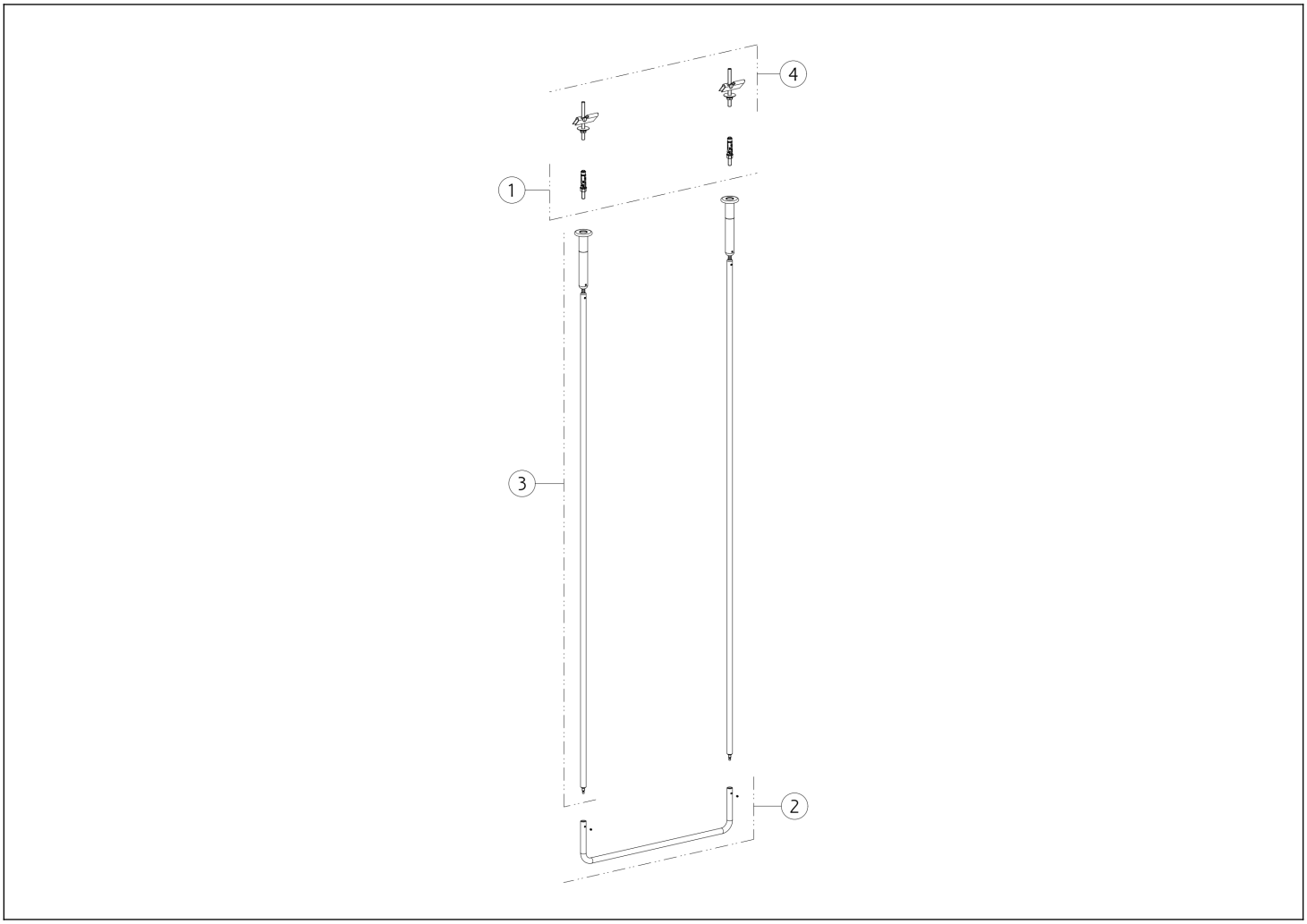

N°	Code	Beschreibung
1	SP01452	BEFESTIGUNGSSET
2	SP01453	EXZENTERSTANGE

N°	Code	Beschreibung
3	SP04927	EXZENTERSTANGE
4	PF29724	BEFESTIGUNGSSET

Gessi S.p.A. Parco Gessi, 13037 Serravalle Sesia (Vercelli) Italien Tel. +39 0163 454111 Fax. +39 0163 453150 - www.gessi.com - gessi@gessi.it Die vorliegende Zeichnung darf ohne schriftliche Genehmigung der GESSI S.p.A. nicht veröffentlicht oder vervielfältigt werden. Copyright GESSI S.p.A.