GESSI

38608

GPF38608400000G000

EMPORIO

data di validità
≥ 06/2026



Miscelatore Bidet con scarico con flessibili di collegamento

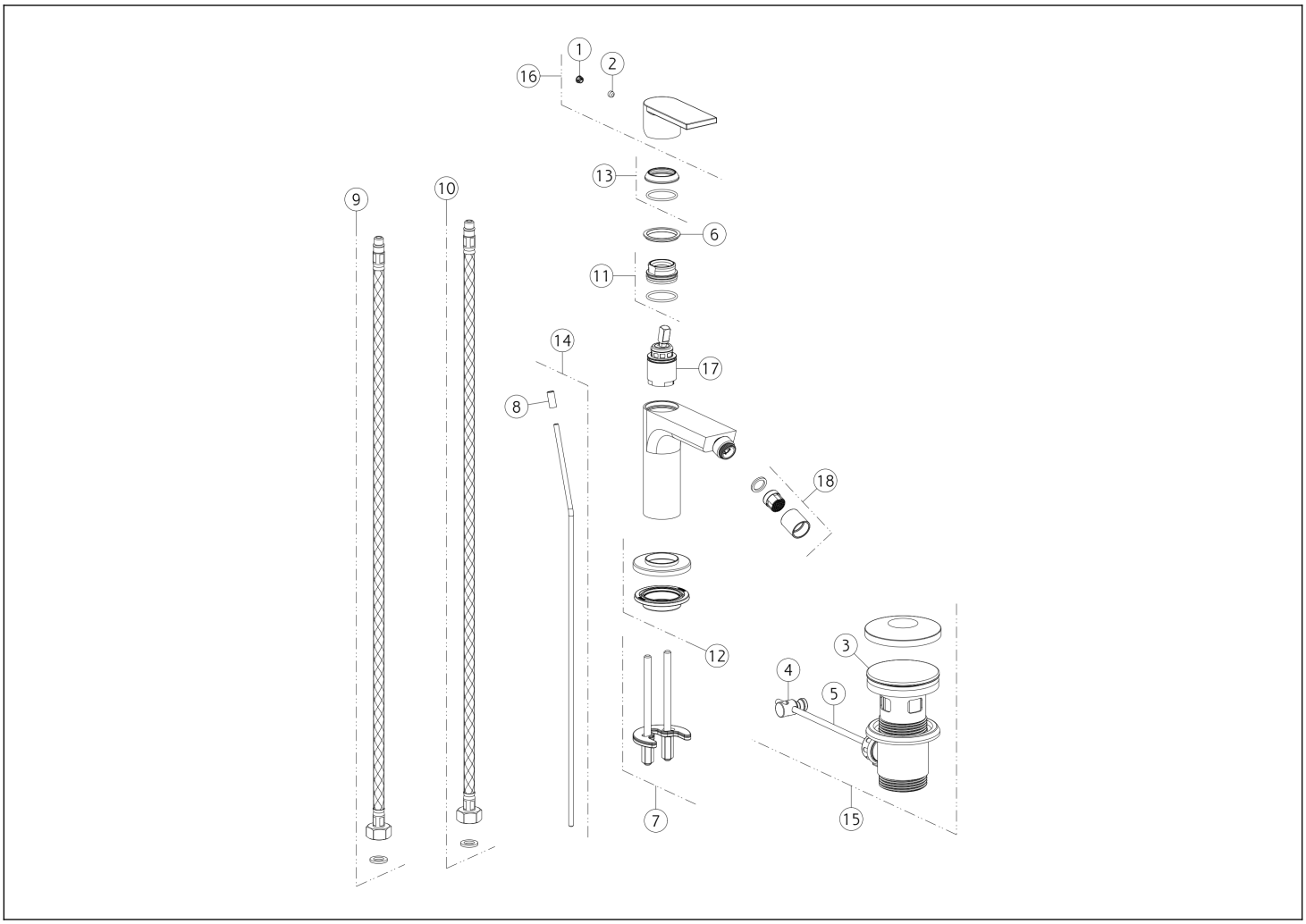

N°	Codice	Descrizione
1	SP00002	TAPPINO COPRI GRANO
2	SP00137	GRANO
3	SP00772	TAPPO PILETTA
4	SP00219	SNODO
5	SP00218	ASTA
6	SP02650	ANELLO INDICATORE
7	SP03585	SET DI FISSAGGIO
8	SP03082	POMOLO
9	SP01590	FLESSIBILE ALIMENTAZIONE ROSSO

N°	Codice	Descrizione
10	SP01591	FLESSIBILE ALIMENTAZIONE BLU
11	SP02348	GHIERA SERRAGGIO CARTUCCIA
12	SP01097	BASETTA
13	SP00059	COPRIGHIERA
14	SP00069	ASTA SALTERELLO
15	PF29264	PILETTA
16	SP00709	MANIGLIA
17	SP01442	CARTUCCIA
18	SP02280	AERATORE

 Il presente disegno a termine di legge non puo' essere reso pubblico o riprodotto senza l'autorizzazione scritta della GESSI S.p.A. copyright GESSI S.p.A.