GESSI

38713

GPF3871300000G000

HI-FI

Gültigkeitsdatum
≥ 10/2023



Fertigmontageset Thermostat mit Tasten-Bedienung on/off und Rückflussverhinderer. 2-Wege. Runde Blende. Wandmontage. Bei 3 bar Druck: 1 Ausgang ca. 20 l/min, 2 Ausgänge ca. 30 l/min.

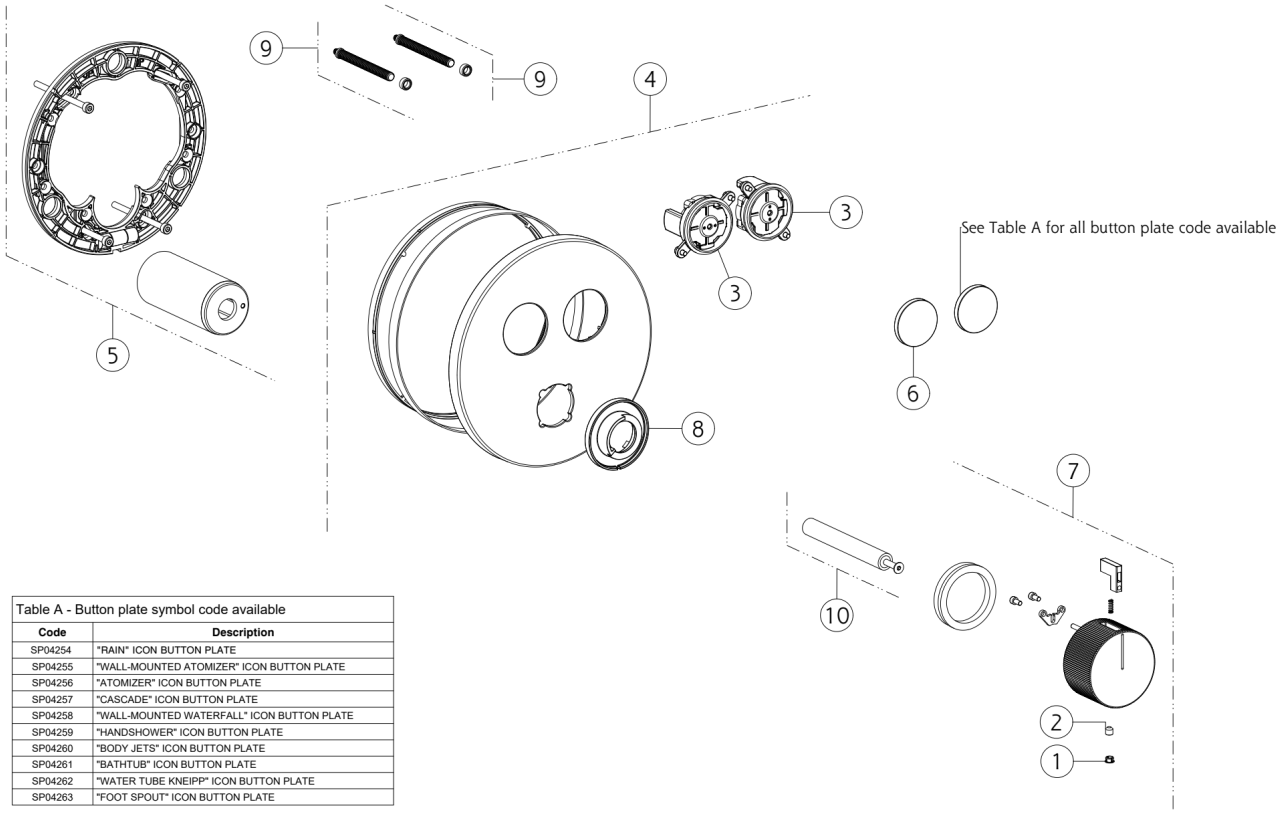

Table A - Button plate symbol code available

Code	Description
SP04254	"RAIN" ICON BUTTON PLATE
SP04255	"WALL-MOUNTED ATOMIZER" ICON BUTTON PLATE
SP04256	"ATOMIZER" ICON BUTTON PLATE
SP04257	"CASCADE" ICON BUTTON PLATE
SP04258	"WALL-MOUNTED WATERFALL" ICON BUTTON PLATE
SP04259	"HANDSHOWER" ICON BUTTON PLATE
SP04260	"BODY JETS" ICON BUTTON PLATE
SP04261	"BATHTUB" ICON BUTTON PLATE
SP04262	"WATER TUBE KNEIPP" ICON BUTTON PLATE
SP04263	"FOOT SPOUT" ICON BUTTON PLATE

N°	Code	Beschreibung
1	SP00002	ABDECKKÄPPCHEN
2	SP00610	MADENSCHRAUBE
3	SP03453	DRUCKERKNOPF
4	SP04947	DEKORPLATTE
5	SP04714	MONTAGEPLATTE

N°	Code	Beschreibung
6	SP04254	DEKORKNOPF
7	SP02841	GRIFF
8	SP02846	INDIKATOR-RING
9	SP03364	DISTANZRING
10	SP04575	GRIFFADAPTER

 Die vorliegende Zeichnung darf ohne schriftliche Genehmigung der GESSI S.p.A. nicht veröffentlicht oder vervielfältigt werden. Copyright GESSI S.p.A.