GESSI

38716

GPF3871600000G000

HI-FI

fecha de validez
≥ 10/2023



Partes externas para mezclador TERMOSTATICO 3 vias simultaneas, con pulsador on-off

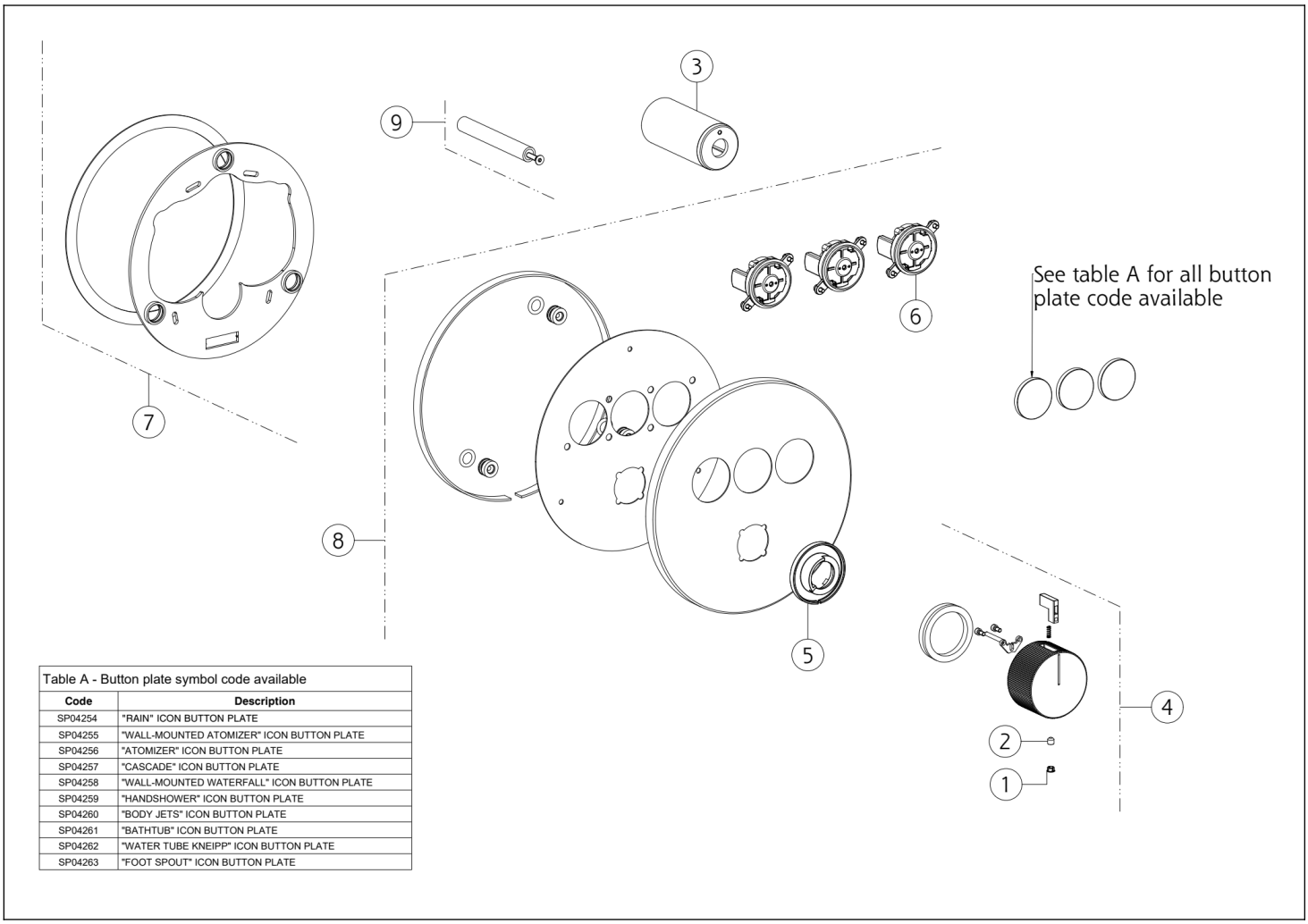

Table A - Button plate symbol code available

Code	Description
SP04254	"RAIN" ICON BUTTON PLATE
SP04255	"WALL-MOUNTED ATOMIZER" ICON BUTTON PLATE
SP04256	"ATOMIZER" ICON BUTTON PLATE
SP04257	"CASCADE" ICON BUTTON PLATE
SP04258	"WALL-MOUNTED WATERFALL" ICON BUTTON PLATE
SP04259	"HANDSHOWER" ICON BUTTON PLATE
SP04260	"BODY JETS" ICON BUTTON PLATE
SP04261	"BATHTUB" ICON BUTTON PLATE
SP04262	"WATER TUBE KNEIPP" ICON BUTTON PLATE
SP04263	"FOOT SPOUT" ICON BUTTON PLATE

N°	Código	Descripción
1	SP00002	TAPA DE TORNILLO
2	SP00610	TORNILLO
3	SP03514	SET DE FIJACIÓN
4	SP02841	ASA
5	SP02846	ANILLO INDICADOR

N°	Código	Descripción
6	SP03453	BOTÓN
7	SP05084	PLACA SECUNDARIA
8	SP05260	PLACA DE ACABADO
9	SP03384	ESPACIADOR
10	SP04575	EXTENSIÓN

 El presente diseño, de conformidad con la legislación vigente, no puede hacerse público ni reproducirse sin la autorización por escrito de GESSI S.p.A. Copyright GESSI S.p.A.