38718

GPF3871800000G000

HI-FI

Gültigkeitsdatum
≥ 08/2023



Fertigmontageset Thermostat mit Tasten-Bedienung on/off und Rückflussverhinderer. 2-Wege. Eckige Blende. Wandmontage. Bei 3 bar Druck: 1 Ausgang ca. 20 l/min, 2 Ausgänge ca. 30 l/min.

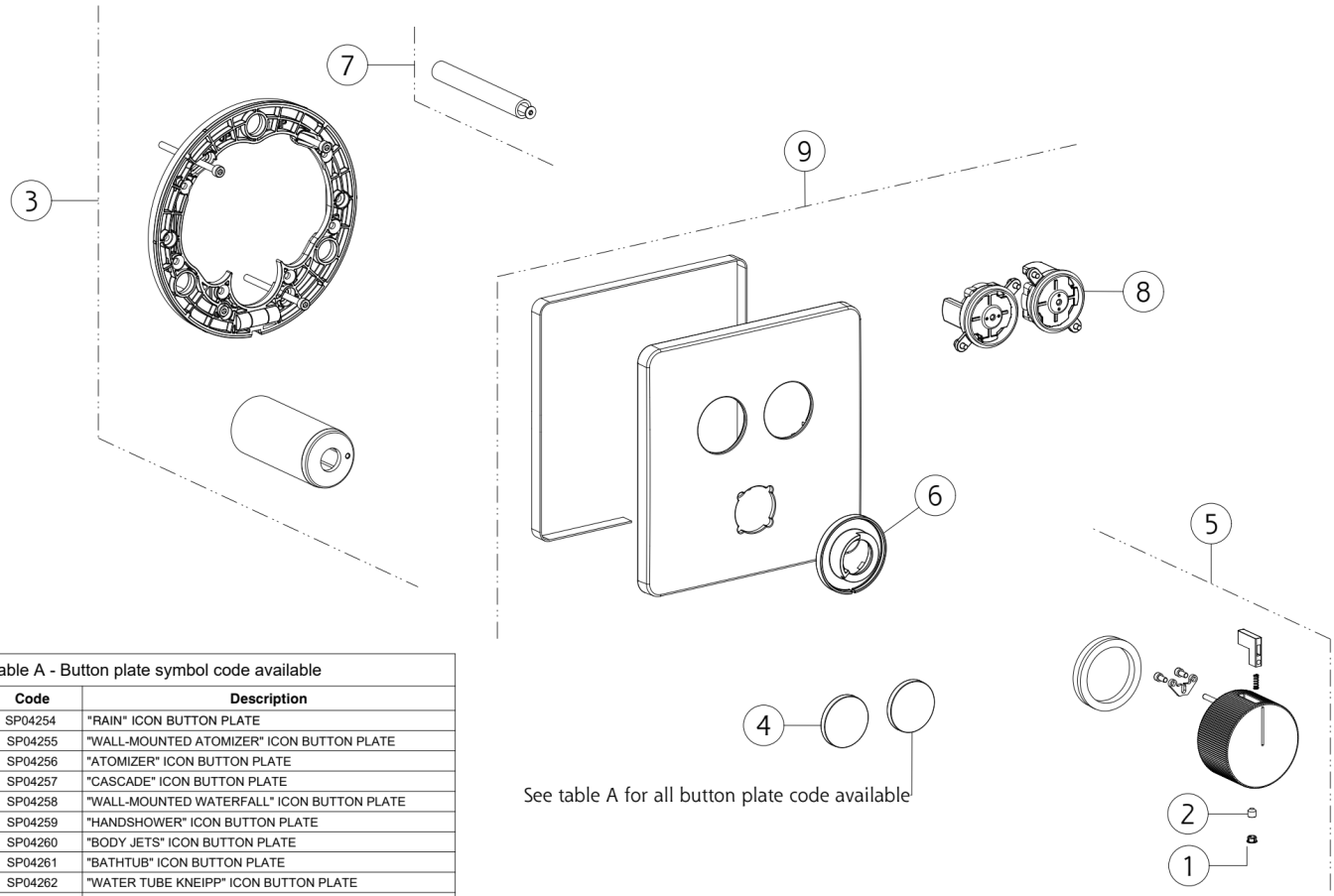

Table A - Button plate symbol code available

Code	Description
SP04254	"RAIN" ICON BUTTON PLATE
SP04255	"WALL-MOUNTED ATOMIZER" ICON BUTTON PLATE
SP04256	"ATOMIZER" ICON BUTTON PLATE
SP04257	"CASCADE" ICON BUTTON PLATE
SP04258	"WALL-MOUNTED WATERFALL" ICON BUTTON PLATE
SP04259	"HANDSHOWER" ICON BUTTON PLATE
SP04260	"BODY JETS" ICON BUTTON PLATE
SP04261	"BATHTUB" ICON BUTTON PLATE
SP04262	"WATER TUBE KNEIPP" ICON BUTTON PLATE
SP04263	"FOOT SPOUT" ICON BUTTON PLATE

N°	Code	Beschreibung
1	SP00002	SCHRAUBENABDECKUNG
2	SP00610	SCHRAUBE
3	SP04714	UNTERPLATTE
4	SP04254	KNOPFPLATTE
5	SP02841	GRIFF

N°	Code	Beschreibung
6	SP02846	INDIKATOR-RING
7	SP04575	ERWEITERUNG
8	SP03453	DRUCKKNOPF
9	SP04715	FINISHING-PLATTE

Gessi S.p.A. Parco Gessi, 13037 Serravalle Sesia (Vercelli) Italien Tel. +39 0163 454111 Fax. +39 0163 453150 - www.gessi.com - gessi@gessi.it Die vorliegende Zeichnung darf ohne schriftliche Genehmigung der GESSI S.p.A. nicht veröffentlicht oder vervielfältigt werden. Copyright GESSI S.p.A.