GESSI

43024

GPF43024100000G000

RETTANGOLO

Gültigkeitsdatum
≥ 11/2014



Fertigmontageset Hochleistung-Thermostat. 2-Ventile, eine Abdeckplatte. Horizontale/Vertikale Wandmontage. Funktionsfähig von 0,5 bar bis 5 bar (bei höherem Druck Druckminderer einsetzen). Bei 3 bar Druck 1-Ventil ca. 35 l/min. OPTIONAL nur eigensicher durch separaten Rohrunterbrecher UPK 54057239 + Sichtteil 54058.

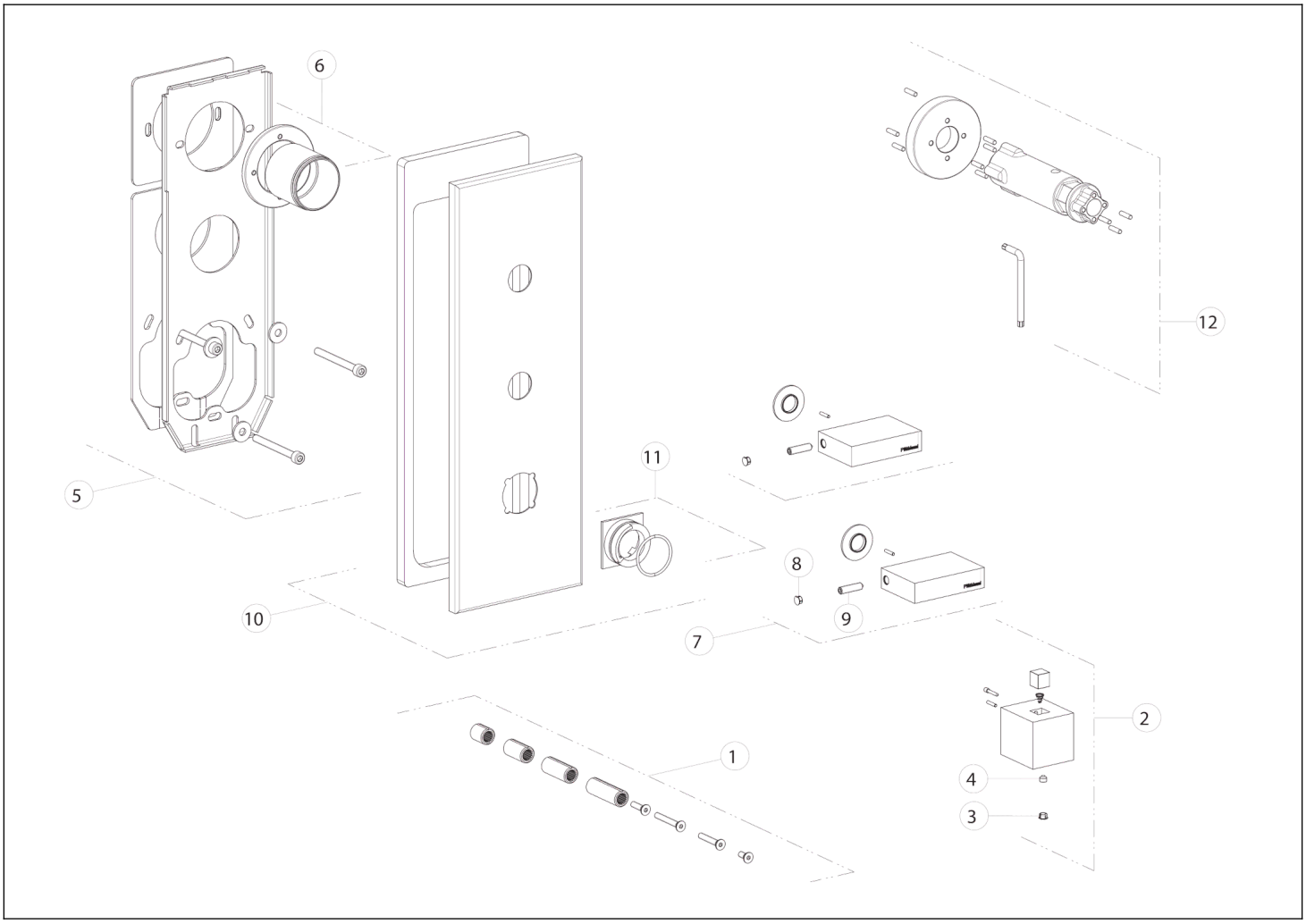

N°	Code	Beschreibung
1	SP01931	ERWEITERUNG
2	SP01924	GRIFF
3	SP00002	SCHRAUBENABDECKUNG
4	SP00137	SCHRAUBE
5	SP02042	UNTERPLATTE
6	SP01930	BUSCH

N°	Code	Beschreibung
7	SP01925	GRIFF
8	SP00002	SCHRAUBENABDECKUNG
9	SP01182	SCHRAUBE
10	SP02043	FINISHING-PLATTE
11	SP01927	INDIKATOR-RING
12	SP01932	SPEZIALWERKZEUG

Gessi S.p.A. Parco Gessi, 13037 Serravalle Sesia (Vercelli) Italien Tel. +39 0163 454111 Fax. +39 0163 453150 - www.gessi.com - gessi@gessi.it Die vorliegende Zeichnung darf ohne schriftliche Genehmigung der GESSI S.p.A. nicht veröffentlicht oder vervielfältigt werden. Copyright GESSI S.p.A.