GESSI

43026

GPF43026610000G000

RETTANGOLO

date de validité
≥ 12/2014



Partie apparente mitigeur THERMOSTATIQUE douche haut débit. Trois sorties indépendantes. Installation verticale/horizontale.

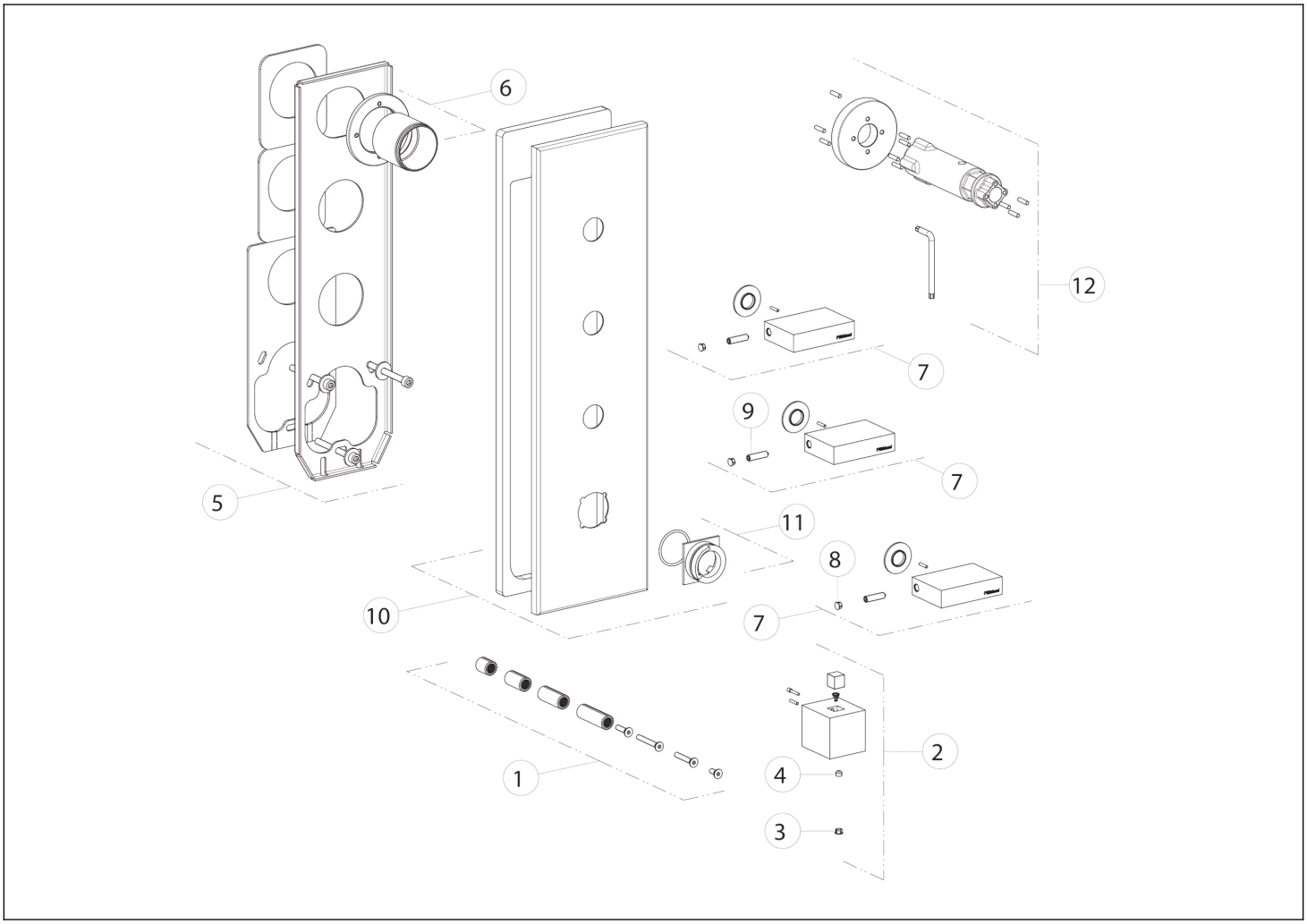

N°	Code	Description
1	SP01931	EXTENSION
2	SP01924	MANCHE
3	SP00002	COUVERCLE DE VIS
4	SP00137	VIS
5	SP02069	SOUS-PLAQUE
6	SP01930	BUISSON

N°	Code	Description
7	SP01925	MANCHE
8	SP00002	COUVERCLE DE VIS
9	SP01182	VIS
10	SP02068	PLAQUE DE FINITION
11	SP01927	ANNEAU INDICATEUR
12	SP01932	OUTIL SPÉCIAL

Gessi S.p.A. Parco Gessi, 13037 Serravalle Sesia (Vercelli) Italie Tél. +39 0163 454111 Fax. +39 0163 453150 - www.gessi.com - gessi@gessi.it Conformément à la loi, le présent dessin ne peut être rendu public ni reproduit sans l'autorisation écrite de GESSI S.p.A. Copyright GESSI S.p.A.