GESSI

43028

GPF43028100000G000

RETTANGOLO

fecha de validez
≥ 01/2015



Partes externas para mezclador TERMOSTATICO de pared de gran caudal. instalación vertical/horizontal de CUATRO SALIDAS INDEPENDIENTES

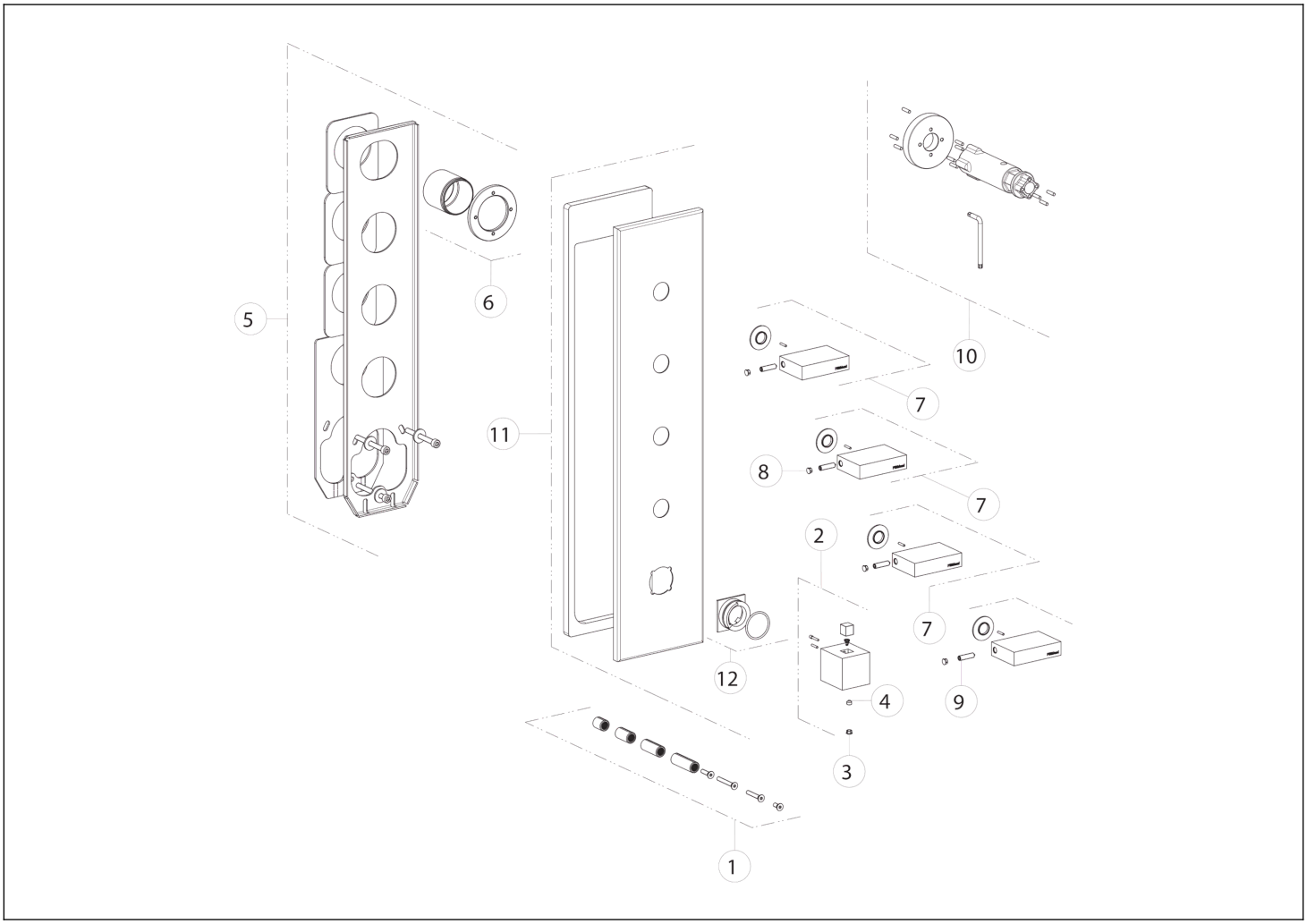

N°	Código	Descripción
1	SP01931	EXTENSIÓN
2	SP01924	ASA
3	SP00002	TAPA DE TORNILLO
4	SP00137	TORNILLO
5	SP01929	PLACA SECUNDARIA
6	SP01930	ARBUSTO

N°	Código	Descripción
7	SP01925	ASA
8	SP00002	TAPA DE TORNILLO
9	SP01182	TORNILLO
10	SP01932	HERRAMIENTA ESPECIAL
11	SP01928	PLACA DE ACABADO
12	SP01927	ANILLO INDICADOR

Gessi S.p.A. Parco Gessi, 13037 Serravalle Sesia (Vercelli) Italia Tel. +39 0163 454111 Fax. +39 0163 453150 - www.gessi.com - gessi@gessi.it El presente diseño, de conformidad con la legislación vigente, no puede hacerse público ni reproducirse sin la autorización por escrito de GESSI S.p.A. Copyright GESSI S.p.A.