GESSI

43028

GPF4302810000G000

RETTANGOLO

data di validità
≥ 01/2015



Parte esterna Miscelatore termostatico alta portata a parete 4 uscite indipendenti . Installazione verticale/orizzontale.

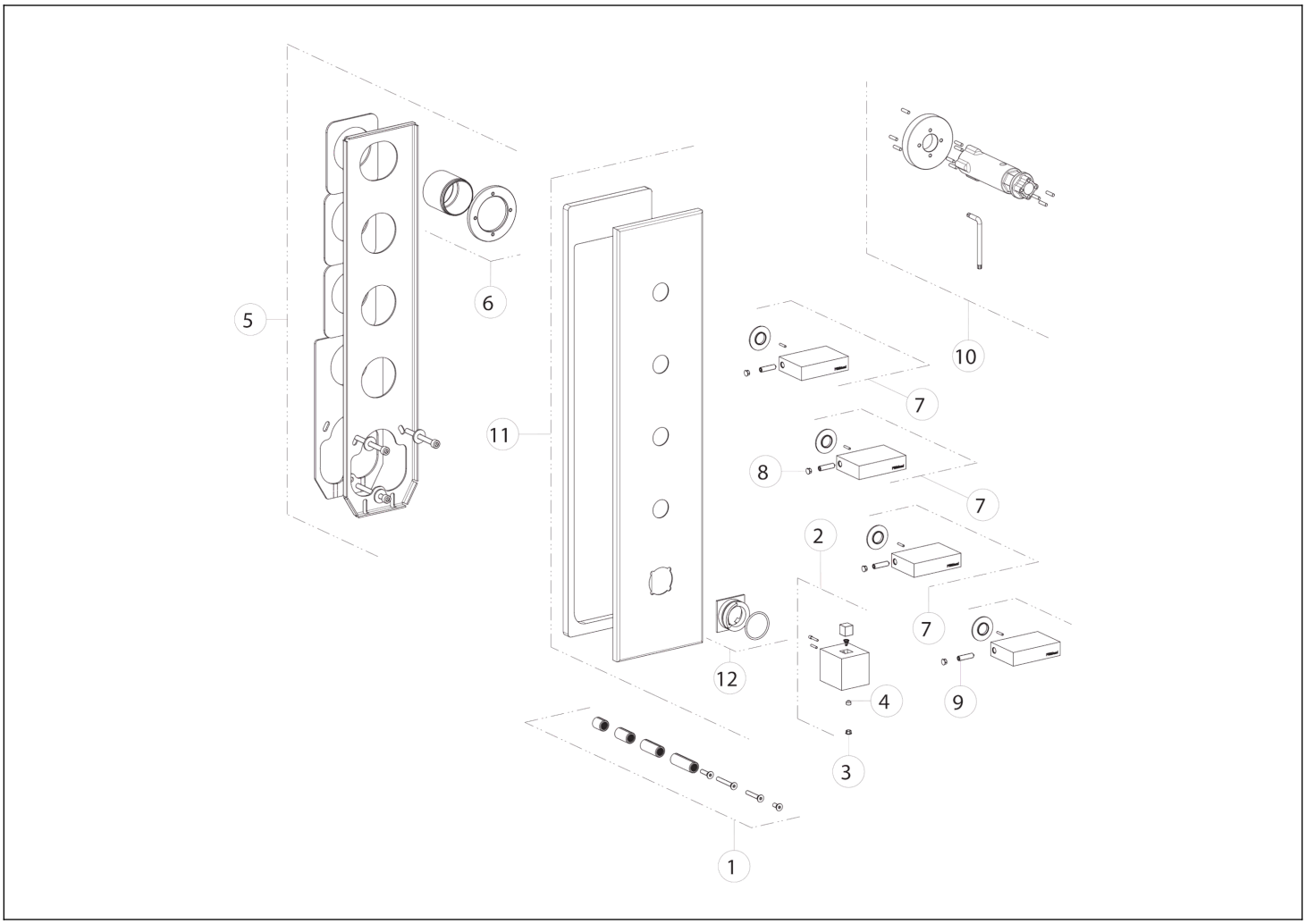

N°	Codice	Descrizione
1	SP01931	PROLUNGA
2	SP01924	MANIGLIA
3	SP00002	TAPPINO COPRI GRANO
4	SP00137	GRANO
5	SP01929	CONTROPIASTRA
6	SP01930	BOCCOLA

N°	Codice	Descrizione
7	SP01925	MANIGLIA
8	SP00002	TAPPINO COPRI GRANO
9	SP01182	GRANO
10	SP01932	CHIAVE
11	SP01928	PIASTRA IN FINITURA
12	SP01927	ANELLO INDICATORE

Gessi S.p.A. Parco Gessi, 13037 Serravalle Sesia (Vercelli) Italia Tel.+39 0163 454111 Fax.+39 0163 453150 - www.gessi.com - gessi@gessi.it Il presente disegno a termine di legge non puo' essere reso pubblico o riprodotto senza l'autorizzazione scritta della GESSI S.p.A. copyright GESSI S.p.A.