GESSI

43030

GPF43030010000G000

RETTANGOLO

data di validità
≥ 01/2015

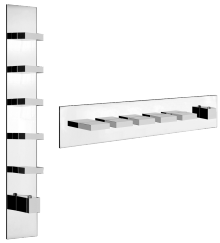

Parte esterna Miscelatore termostatico alta portata a parete 5 uscite indipendenti . Installazione verticale/orizzontale.

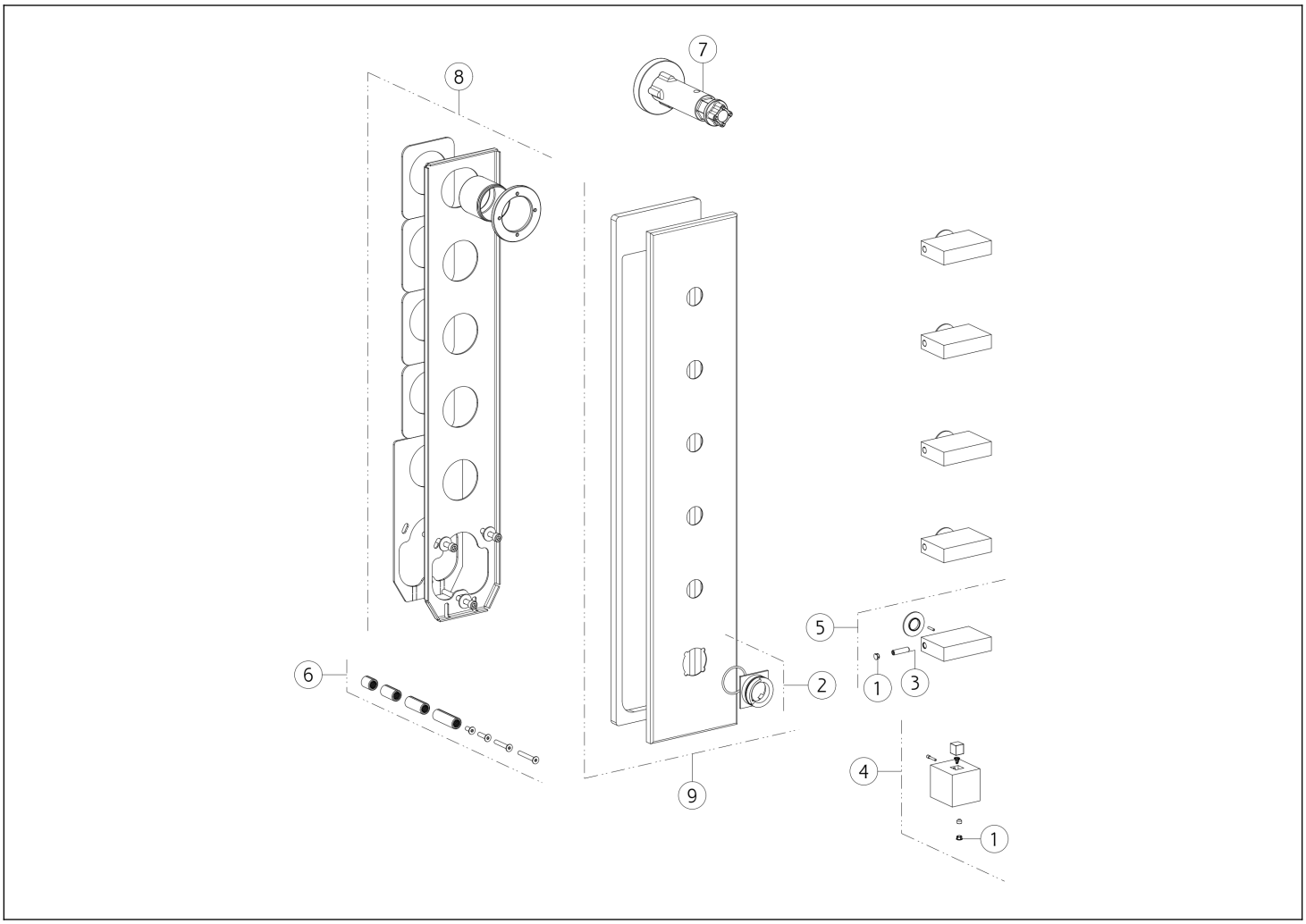

N°	Codice	Descrizione
1	SP00002	TAPPINO COPRI GRANO
2	SP01927	ANELLO INDICATORE
3	SP01182	GRANO
4	SP01924	MANIGLIA
5	SP01925	MANIGLIA

N°	Codice	Descrizione
6	SP01931	PROLUNGA
7	SP01932	CHIAVE
8	SP02633	CONTROPIASTRA
9	SP02892	PIASTRA IN FINITURA

 Il presente disegno a termine di legge non puo' essere reso pubblico o riprodotto senza l'autorizzazione scritta della GESSI S.p.A. copyright GESSI S.p.A.