GESSI

43064

GPF43064200000G000

TONDO

date de validité
≥ 11/2014



Partie apparente mitigeur THERMOSTATIQUE douche haut débit. Deux sorties indépendantes. Installation verticale/horizontale.

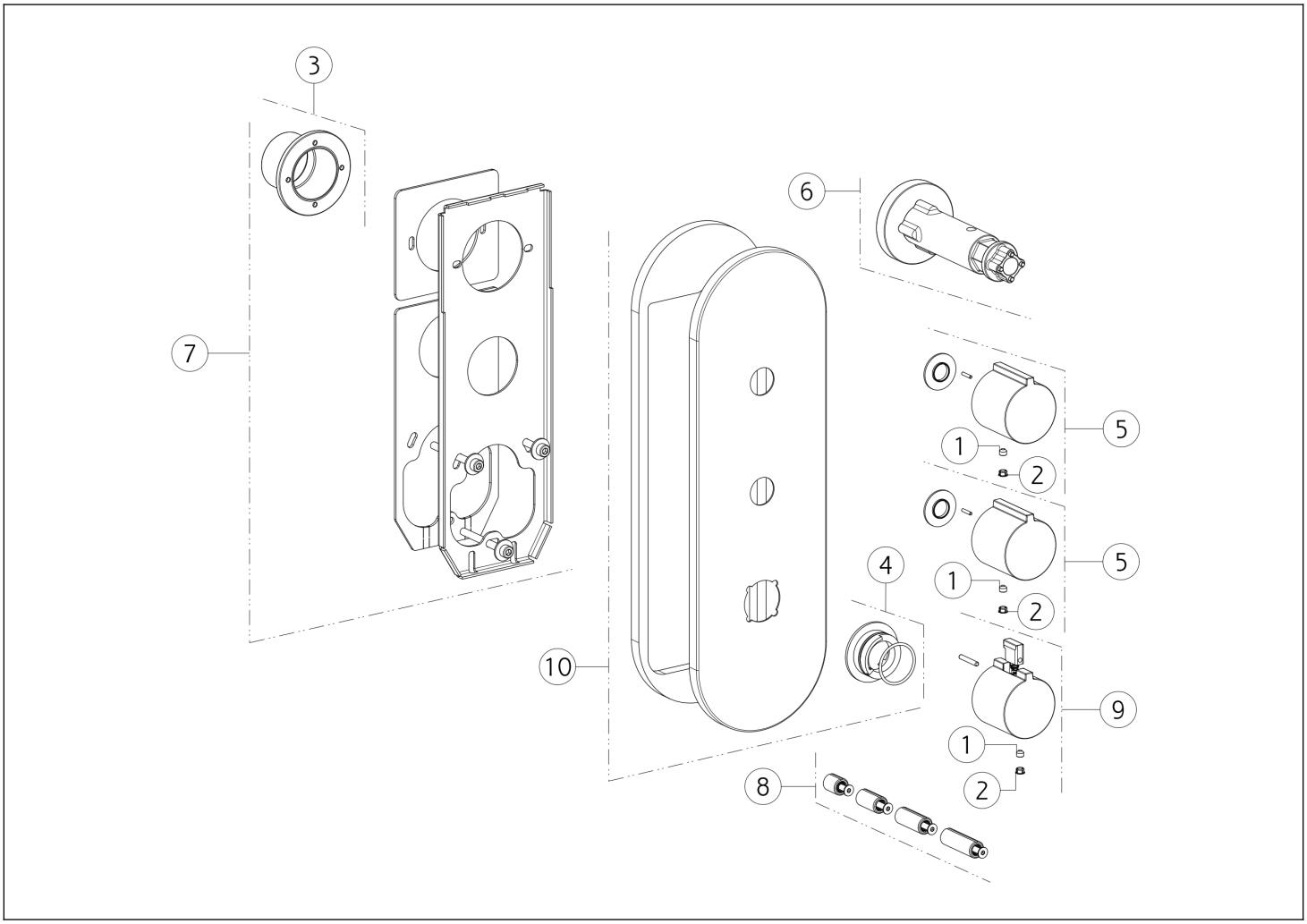

N°	Code	Description
1	SP00137	VIS
2	SP00002	COUVERCLE DE VIS
3	SP01930	BUISSON
4	SP01739	ANNEAU INDICATEUR
5	SP03905	MANCHE

N°	Code	Description
6	SP01932	OUTIL SPÉCIAL
7	SP02042	SOUS-PLAQUE
8	SP01931	EXTENSION
9	SP02083	POIGNÉE AVEC LOGO
10	SP01562	PLAQUE DE FINITION

Gessi S.p.A. Parco Gessi, 13037 Serravalle Sesia (Vercelli) Italie Tél. +39 0163 454111 Fax. +39 0163 453150 - www.gessi.com - gessi@gessi.it Conformément à la loi, le présent dessin ne peut être rendu public ni reproduit sans l'autorisation écrite de GESSI S.p.A. Copyright GESSI S.p.A.