GESSI

43066

GPF4306620000G000

TONDO

Gültigkeitsdatum
≥ 10/2015



Fertigmontageset Hochleistung-Thermostat mit Abdeckplatte. 3-Wege. Horizontale/Vertikale Wandmontage. Rückflussverhinderer und Wassermengenregulierung. Funktionsfähig von 0,5 bar bis 5 bar (bei höherem Druck Druckminderer einsetzen). Bei 3 bar Druck 1-Weg ca. 40 l/min.

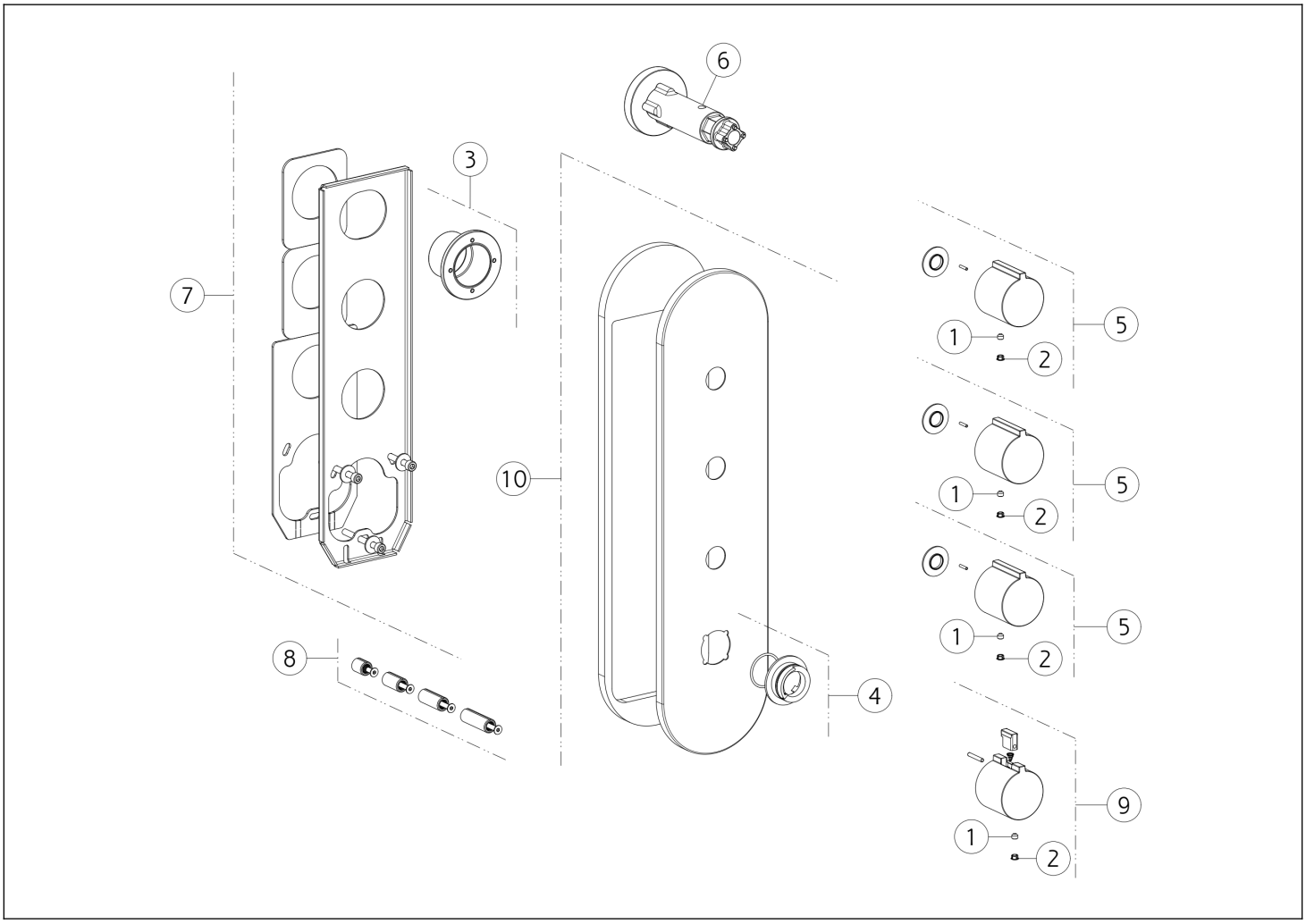

N°	Code	Beschreibung
1	SP00137	SCHRAUBE
2	SP00002	SCHRAUBENABDECKUNG
3	SP01930	BUSCH
4	SP01739	INDIKATOR-RING
5	SP03905	GRIFF

N°	Code	Beschreibung
6	SP01932	SPEZIALWERKZEUG
7	SP02042	UNTERPLATTE
8	SP01931	ERWEITERUNG
9	SP02083	GRIFF MIT LOGO
10	SP02513	FINISHING-PLATTE

Gessi S.p.A. Parco Gessi, 13037 Serravalle Sesia (Vercelli) Italien Tel. +39 0163 454111 Fax. +39 0163 453150 - www.gessi.com - gessi@gessi.it Die vorliegende Zeichnung darf ohne schriftliche Genehmigung der GESSI S.p.A. nicht veröffentlicht oder vervielfältigt werden. Copyright GESSI S.p.A.