GESSI

43070

GPF4307020000G000

TONDO

date de validité
≥ 02/2016



Partie apparente mitigeur THERMOSTATIQUE douche haut débit. Cinq sorties indépendantes. Installation verticale/horizontale.

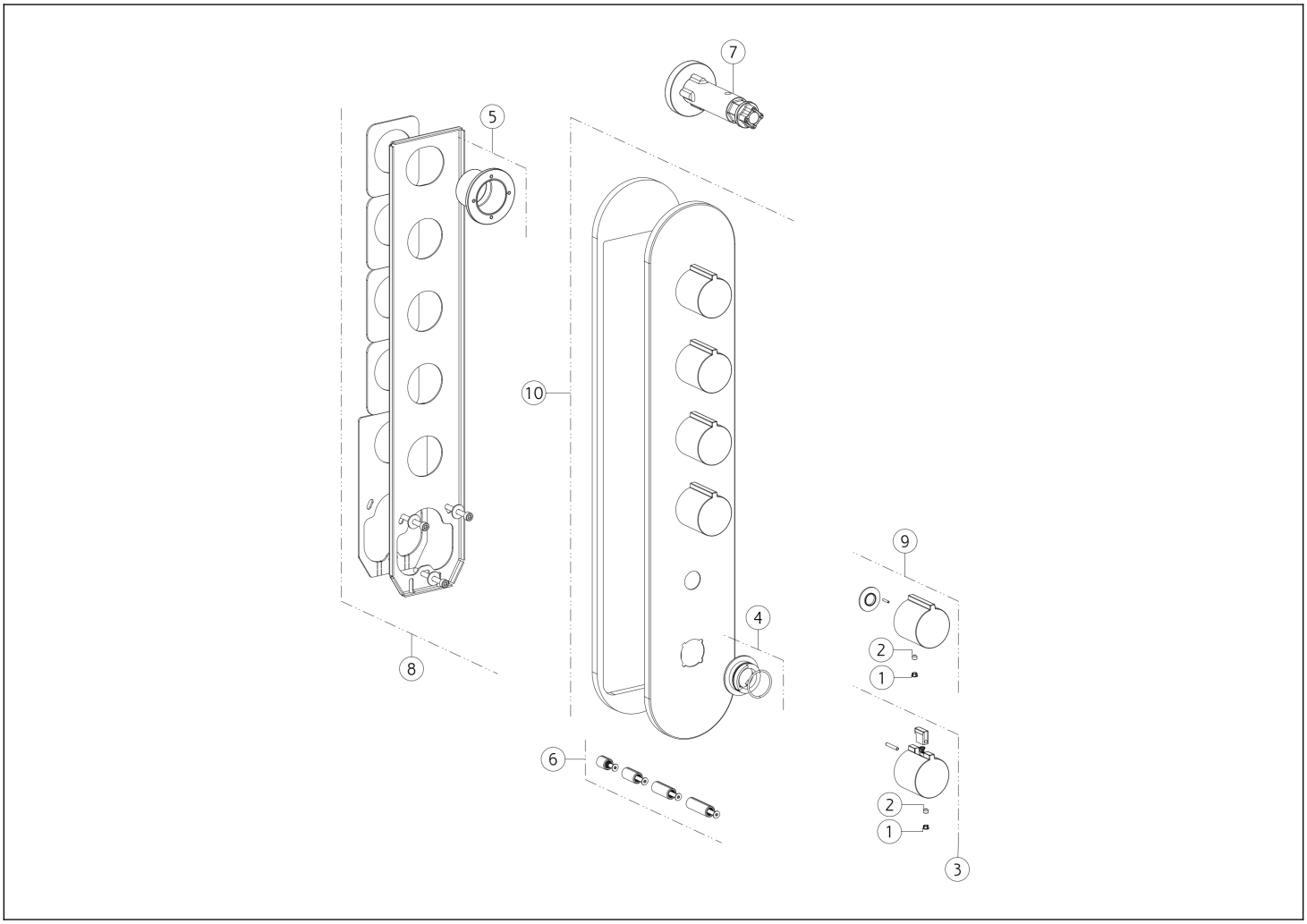

N°	Code	Description
1	SP00002	COUVERCLE DE VIS
2	SP00137	VIS
3	SP02083	POIGNÉE AVEC LOGO
4	SP01739	ANNEAU INDICATEUR
5	SP01930	BUISSON

N°	Code	Description
6	SP01931	EXTENSION
7	SP01932	OUTIL SPÉCIAL
8	SP02633	SOUS-PLAQUE
9	SP03905	MANCHE
10	SP05064	PLAQUE DE FINITION

Gessi S.p.A. Parco Gessi, 13037 Serravalle Sesia (Vercelli) Italie Tél. +39 0163 454111 Fax. +39 0163 453150 - www.gessi.com - gessi@gessi.it Conformément à la loi, le présent dessin ne peut être rendu public ni reproduit sans l'autorisation écrite de GESSI S.p.A. Copyright GESSI S.p.A.