GESSI

# 43214

GPF43214100000G000

# RETTANGOLO

fecha de validez
≥ 11/2015

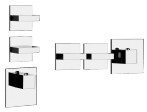

Partes externas para mezclador TERMOSTATICO de pared de gran caudal. instalación vertical/horizontal de DOS SALIDAS INDEPENDIENTES

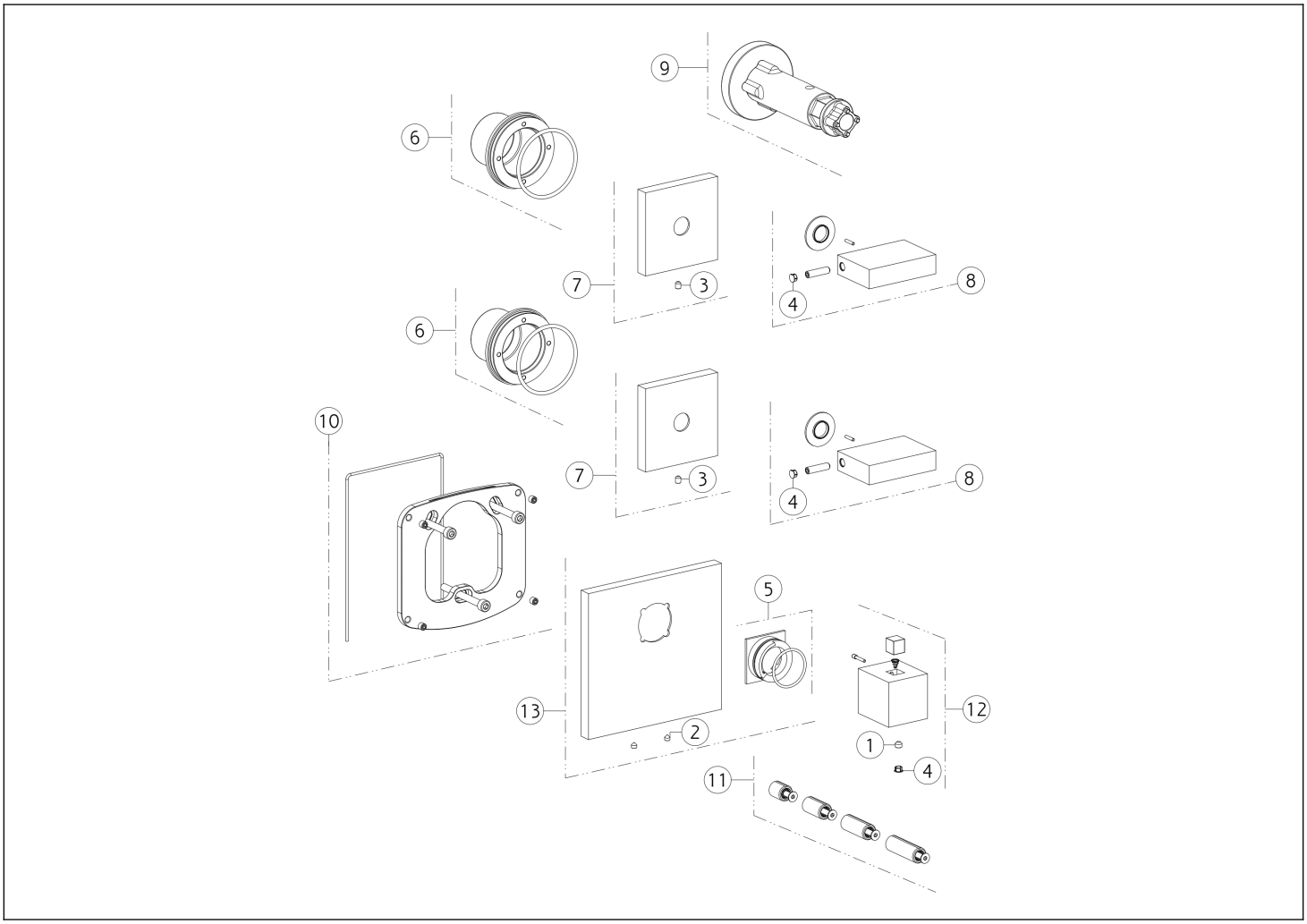


| N° | Código | Descripción |
|---|---|---|
| 1 | SP00137 | TORNILLO |
| 2 | SP00165 | TORNILLO |
| 3 | SP02093 | TORNILLO |
| 4 | SP00002 | TAPA DE TORNILLO |
| 5 | SP01927 | ANILLO INDICADOR |
| 6 | SP03893 | ARBUSTO |
| 7 | SP03894 | PLATO |

| N° | Código | Descripción |
|---|---|---|
| 8 | SP01925 | ASA |
| 9 | SP01932 | HERRAMIENTA ESPECIAL |
| 10 | SP03897 | PLACA SECUNDARIA |
| 11 | SP01931 | EXTENSIÓN |
| 12 | SP01924 | ASA |
| 13 | SP03895 | PLACA DE ACABADO |

Gessi S.p.A. Parco Gessi, 13037 Serravalle Sesia (Vercelli) Italia Tel. +39 0163 454111 Fax. +39 0163 453150 - www.gessi.com - gessi@gessi.it El presente diseño, de conformidad con la legislación vigente, no puede hacerse público ni reproducirse sin la autorización por escrito de GESSI S.p.A. Copyright GESSI S.p.A.