GESSI

43214

GPF43214100000G000

RETTANGOLO

date de validité
≥ 11/2015

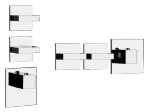

Partie apparente mitigeur THERMOSTATIQUE douche haut débit. Deux sorties indépendantes. Installation verticale/horizontale.

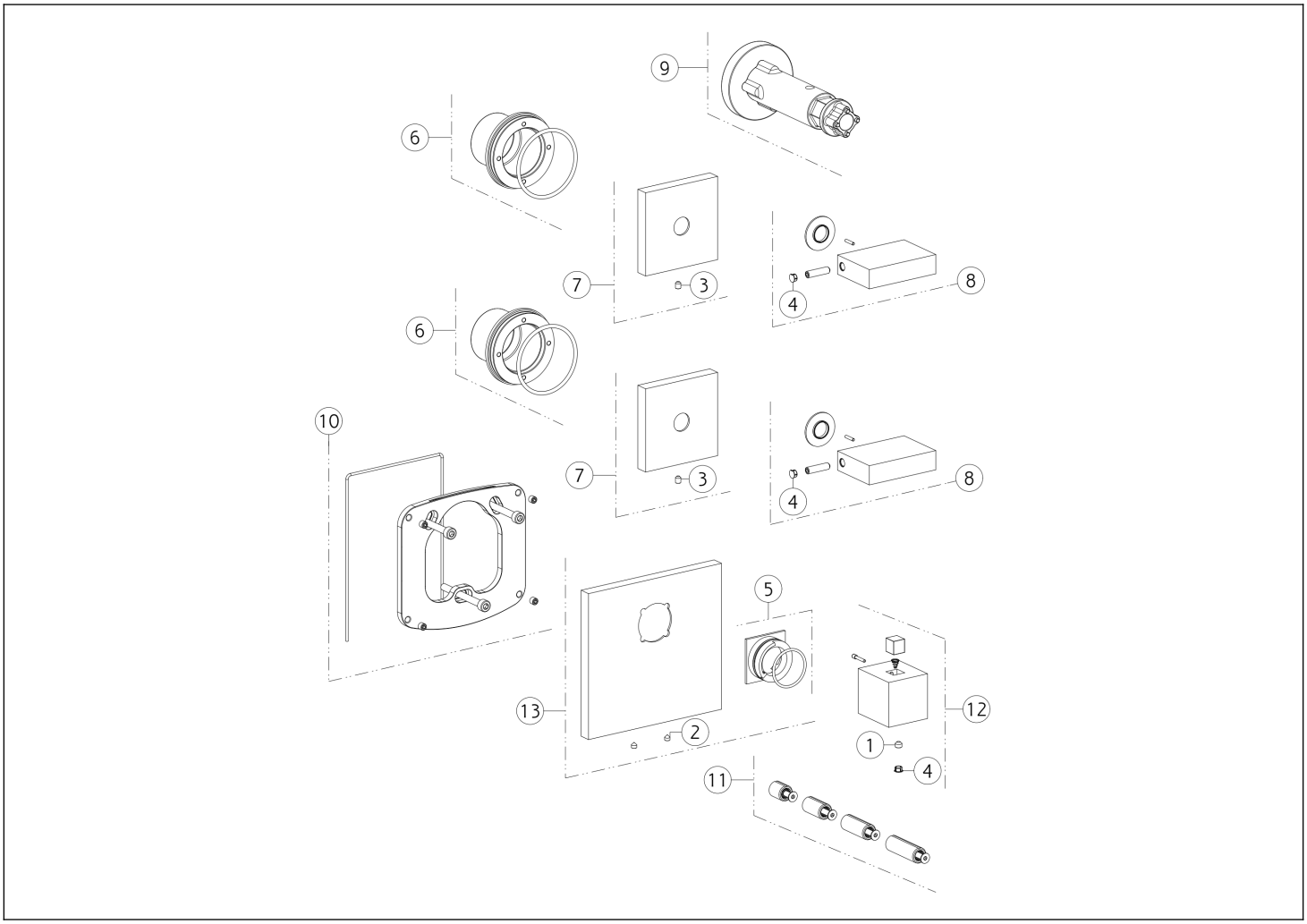

N°	Code	Description
1	SP00137	VIS
2	SP00165	VIS
3	SP02093	VIS
4	SP00002	COUVERCLE DE VIS
5	SP01927	ANNEAU INDICATEUR
6	SP03893	BUISSON
7	SP03894	ASSIETTE

N°	Code	Description
8	SP01925	MANCHE
9	SP01932	OUTIL SPÉCIAL
10	SP03897	SOUS-PLAQUE
11	SP01931	EXTENSION
12	SP01924	MANCHE
13	SP03895	PLAQUE DE FINITION

Gessi S.p.A. Parco Gessi, 13037 Serravalle Sesia (Vercelli) Italie Tél. +39 0163 454111 Fax. +39 0163 453150 - www.gessi.com - gessi@gessi.it Conformément à la loi, le présent dessin ne peut être rendu public ni reproduit sans l'autorisation écrite de GESSI S.p.A. Copyright GESSI S.p.A.