GESSI

43216

GPF43216100000G000

RETTANGOLO

date de validité
≥ 09/2015

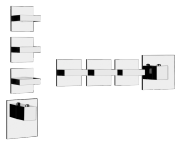

Partie apparente mitigeur THERMOSTATIQUE douche haut débit. Trois sorties indépendantes. Installation verticale/horizontale.

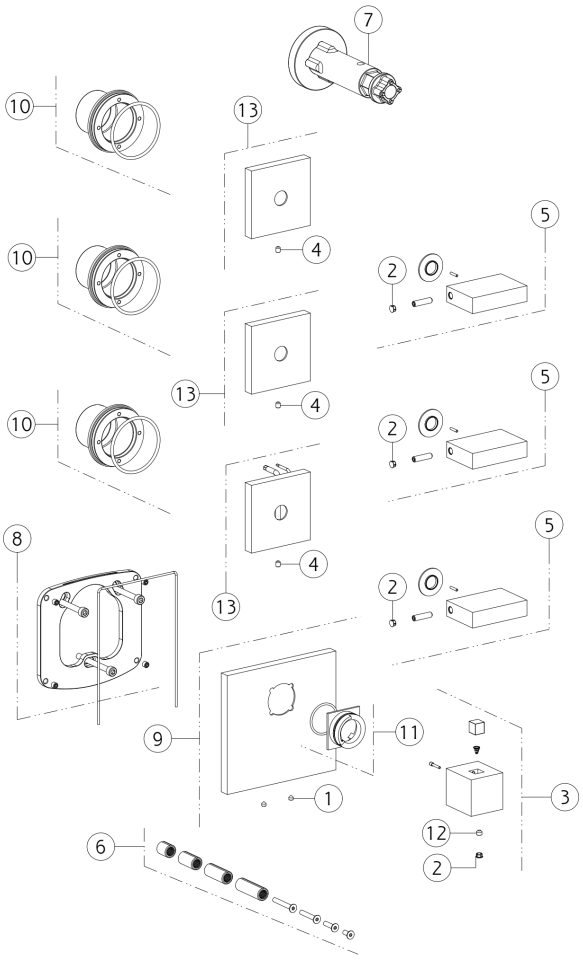

N°	Code	Description
1	SP00165	VIS
2	SP00002	COUVERCLE DE VIS
3	SP01924	MANCHE
4	SP02093	VIS
5	SP01925	MANCHE
6	SP01931	EXTENSION
7	SP01932	OUTIL SPÉCIAL

N°	Code	Description
8	SP03897	SOUS-PLAQUE
9	SP03895	PLAQUE DE FINITION
10	SP03893	BUISSON
11	SP01927	ANNEAU INDICATEUR
12	SP00137	VIS
13	SP03894	ASSIETTE

 Conformément à la loi, le présent dessin ne peut être rendu public ni reproduit sans l'autorisation écrite de GESSI S.p.A. Copyright GESSI S.p.A.